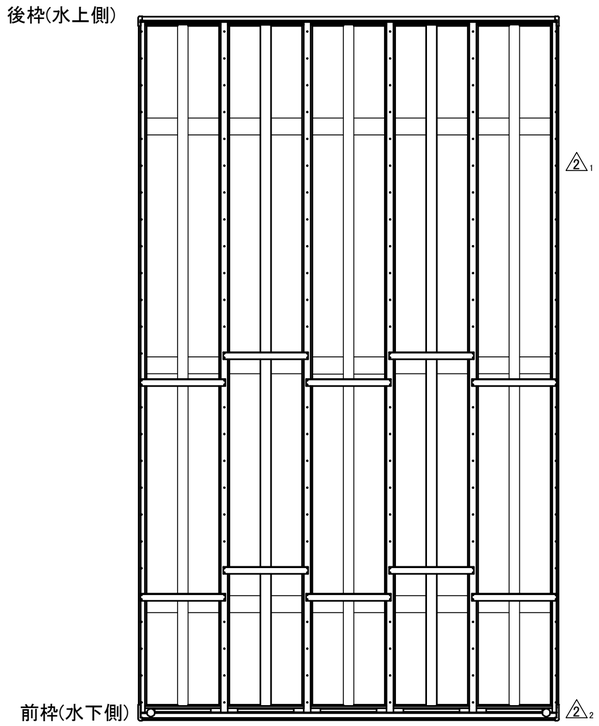

サイズ		DW1 (1 1)	DL1 (1 2)	DW2 (1 3)	DL2 (1 4)	DH0	DH1	DH2
標準柱(H23)	W30-L50	500	500	420	350	500	615.9	526.8
	W30-L57	500	500	420	350	500	602.8	500.6
ロングH25柱	W30-L50	500	500	420	350	505	638.9	549.8
	W30-L57	500	500	420	350	505	625.8	523.6
凍上H25柱	W30-L50	450	450	420	350	1228	1138.9	1049.8
	W30-L57	450	450	420	350	1228	1125.8	1023.6
ロングH30柱	W30-L50	500	500	420	350	728	638.9	549.8
	W30-L57	500	500	420	350	728	625.8	523.6

※　本図は W30-L50 標準柱を示す。
※1　・ロングH25柱は 標準柱(H23) +200mm。
・凍上H25柱は 標準柱(H23) +200mm。
・ロングH30柱は 標準柱(H23) +700mm。
(1 5) ※2　・土間コンクリート併用基礎の深さは独立基礎の場合と同様。

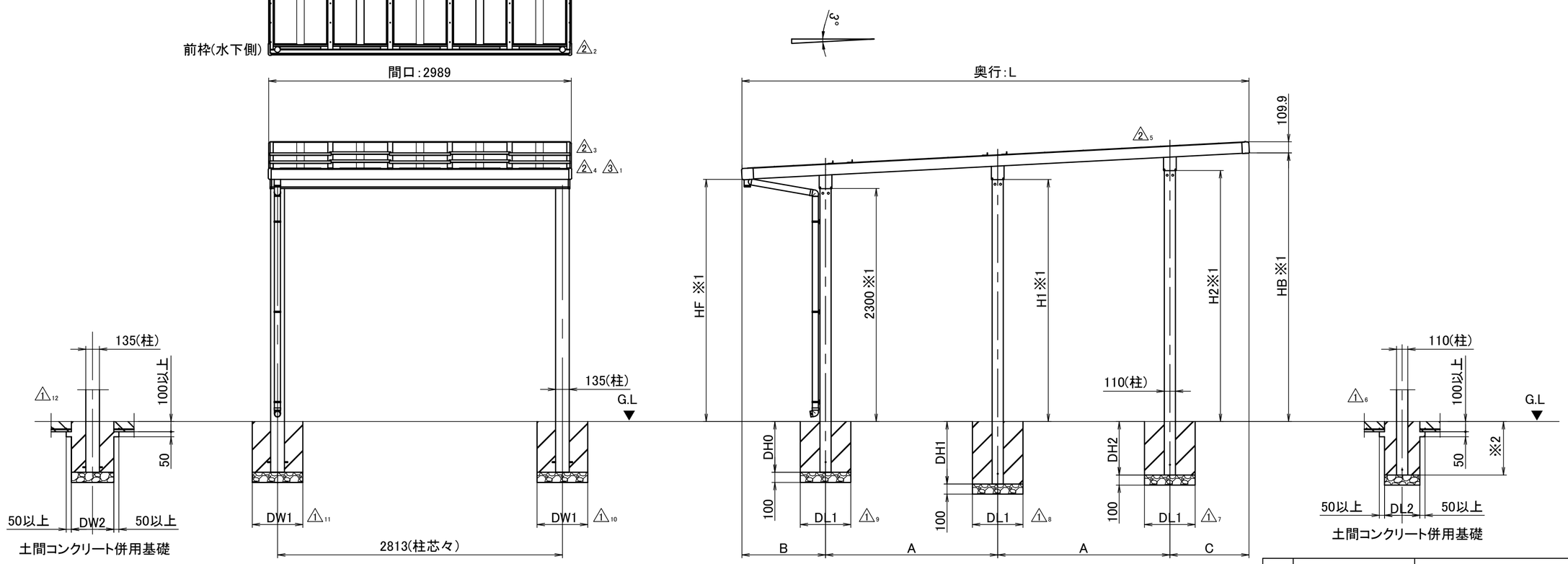

奥行	L	A	B	C	H1	H2	HF	HB
L50	5008.4	1700	826.2	782.2	2389.1	2478.2	2390.1	2651.5
L57	5713.4	1950	928.7	884.7	2402.2	2504.4	2384.7	2683

番号	構成部品番号	部品名称	員数
.	. — .	.	.
.	. — .	.	.

尺度	1/30	日付	2012/11/11	製図	設計	検図	承認
角法	三角法	名称	基本仕様 3000タイプ 1台用 姿図				
社名	TOEX 株式会社LIXIL	図番	0882F10002				

WAKU_ATT