引戸

【縦断面図】

●ランマ付き

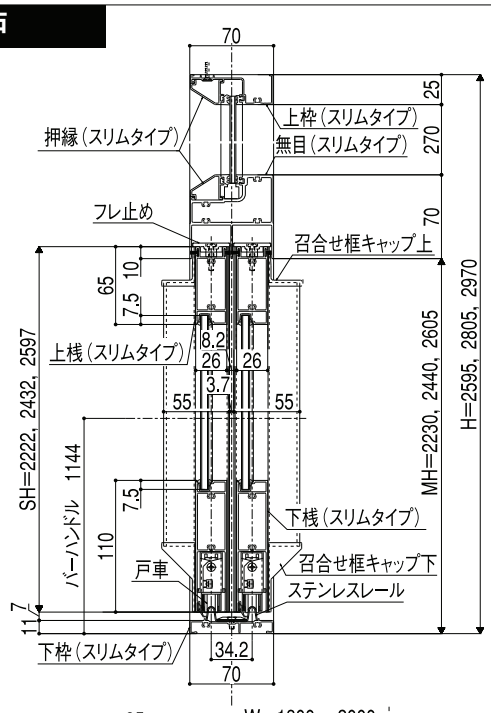

●ランマなし

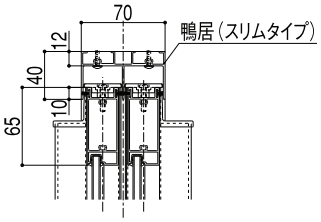

【姿図】

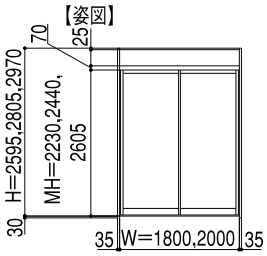

【横断面図】

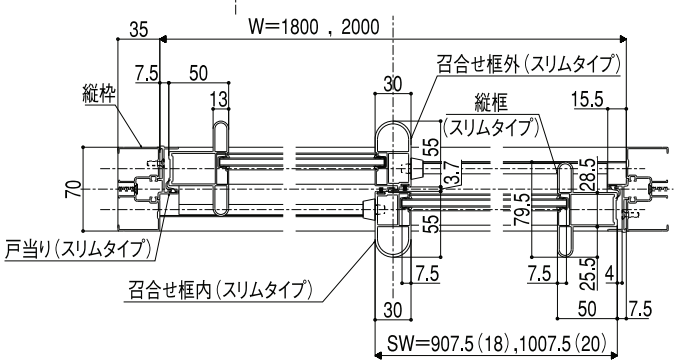

バーハンドル納まり

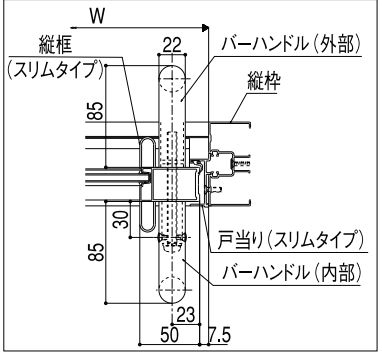
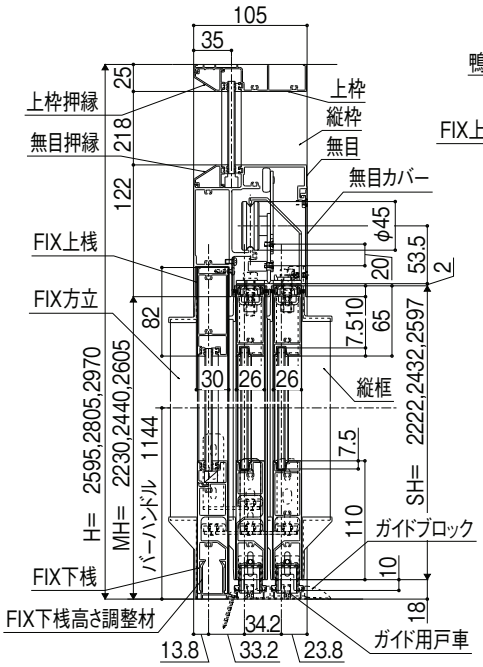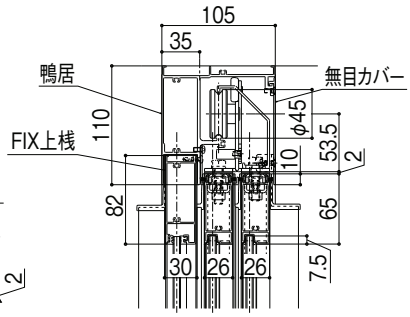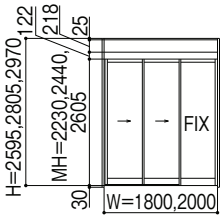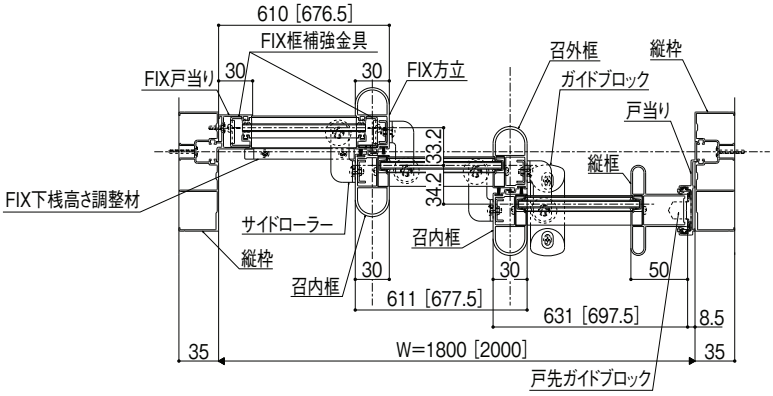
袖付2枚引