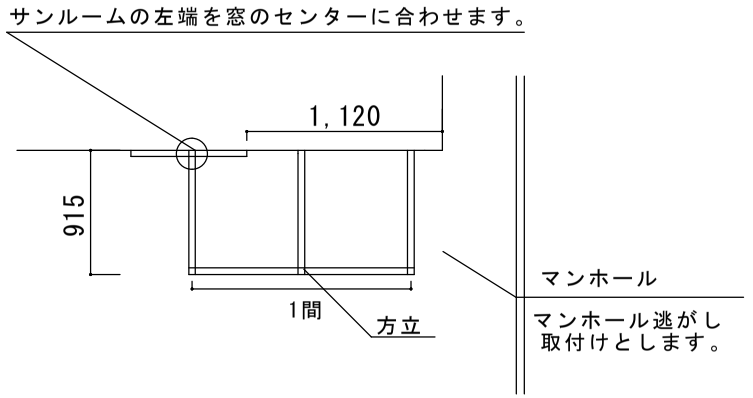


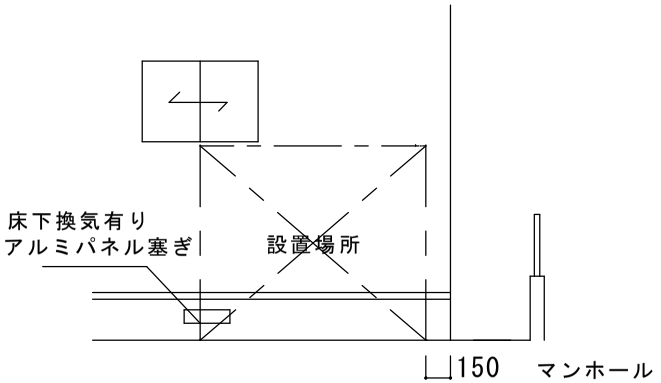


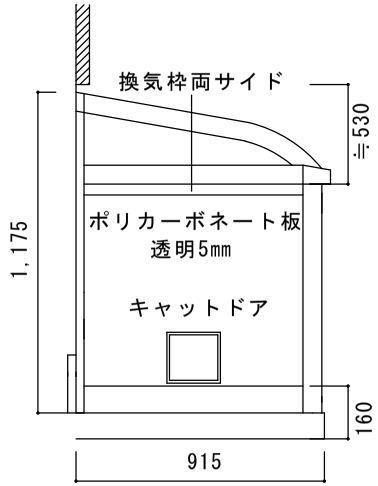


土間水勾配 10～20下がり
土間調整材

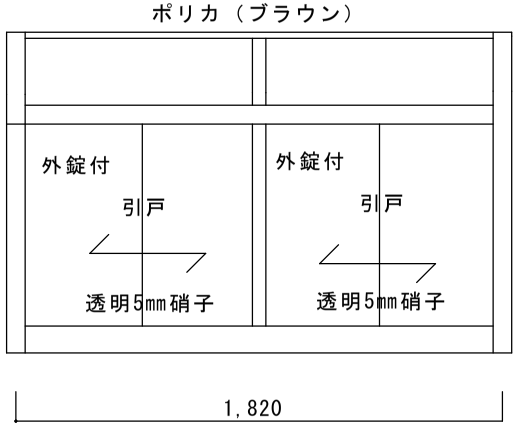


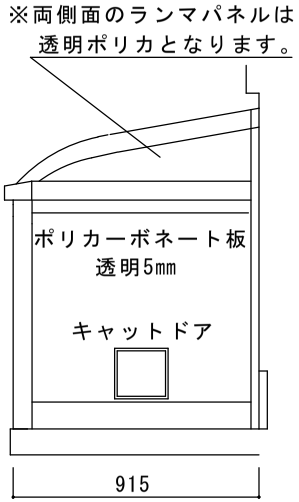


※キャットドアは可能な限り下にさげて取付します。

※高さ寸法が低く、側面に窓は取付出来ません。（製作限度外）
換気ブレスを両側面に取付しますので締め切った状態でも空気を通すことができます。

※内部間仕切りするのに中間方立が必要な為、正面の引戸は2つに分けました。
網戸はご希望通り2枚つけることができます。

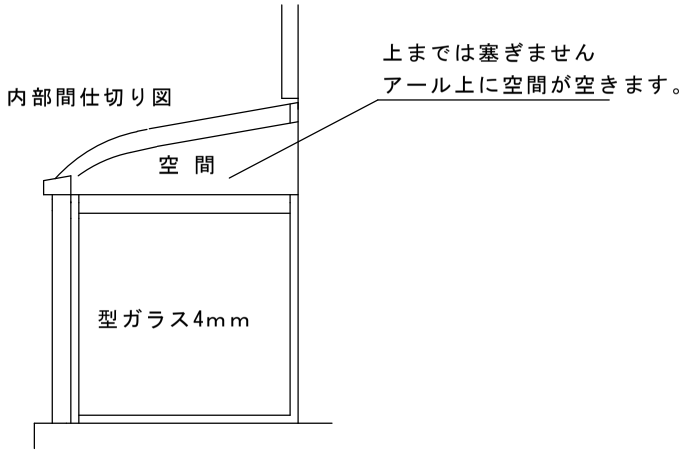


| | |
|---|---|
| 仕 様 | ほせるんですⅡ床納まりＲ型 1間×3尺 デッキボードグレー<br>一般地域用 標準ポリカ(ブラウン) ブラック |
| オプション | キャットドア：キャットフラップＮ ホワイト×2セット<br>換気ブレス×2セット 正面網戸付き（2枚）<br>内部間仕切り（型ガラス4mm） 外締り錠×2セット |
| 備 考 | ・高さはないので、人は中には入れません。<br>・両側面はポリカーボネート板透明5mm<br>・掃除の際は正面の引戸をあけて掃除することになります。 |

| | | | | | |
|---|---|---|---|---|---|
| 訂 正 | サンルーム.Com<br>〒010-0967 秋田市高陽幸町17-21 TEL0120-223-544 | 担当者<br>宮 本 | 設計年月日<br>2008.10.28 | 工事名称 | 図面番号<br>Ａ－０１ |
| | | | 承認印 | 図面名称<br>平面図・立面図 | 縮 尺 |