ほせるんですⅡＦ型床納まり

一般地域タイプ(積雪20㎝タイプ)

間口3000㎜×出幅5尺　透明5㎜ガラス

屋根材：ポリカ(ブラウン)

床材：デッキボードグレー

本体色：オータムブラウン

オプション：網戸、吊り下げ物干しワイド(２本入)付
カーテンレール(Ｗレール)

備考：床部分加工が必要です。

◆平面図

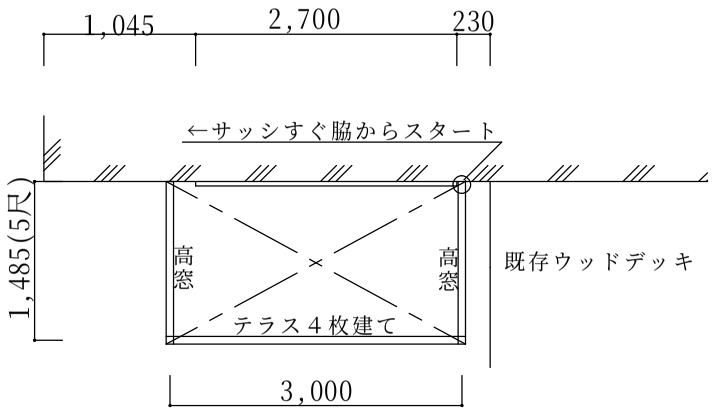

◆立面図

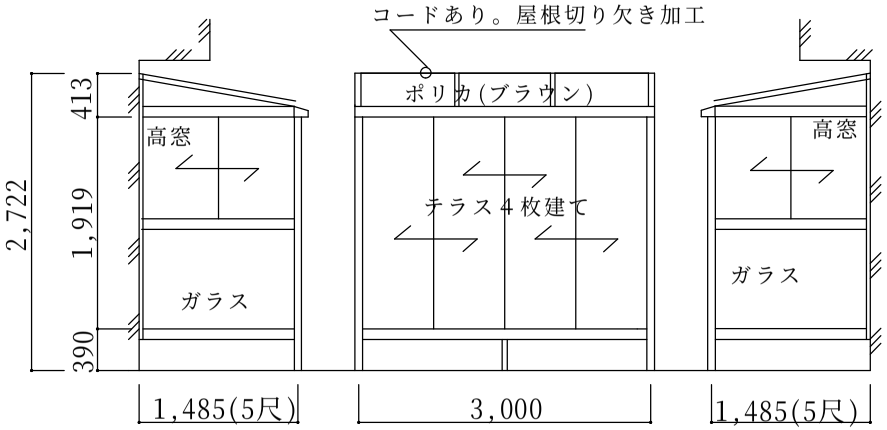

※床取り付け部分に加工が必要です。

◆サンルーム床部分詳細図

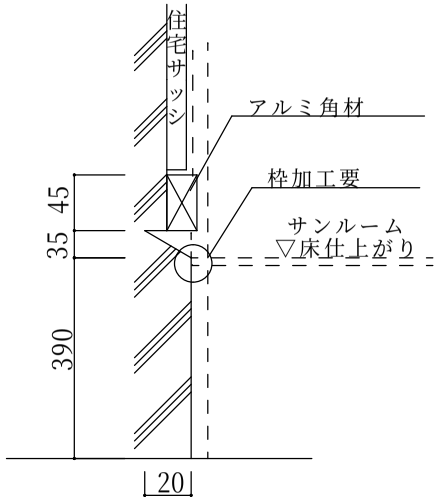

	ご確認印	サンルーム.COM 〒010-0967 秋田市高陽幸町17-21　TEL0120-223-544	担当者 宮本	作成日 承認印	工事名称 図面名称　平面図・立面図	A－01 縮尺