◆平面図

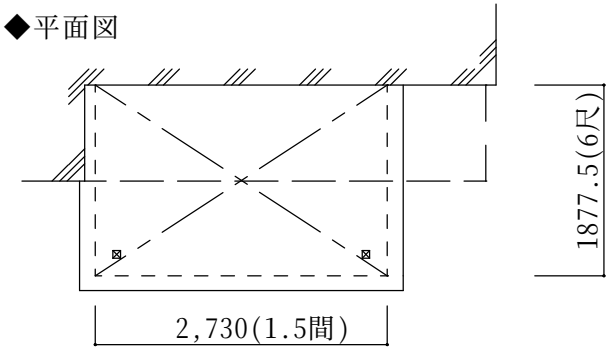

ライザーテラスⅡＲ型600出幅自在桁仕様 【LIXIL】

間口1.5間×出幅6尺

屋根材：熱線吸収アクアポリカ(ライトブルー)

オプション：吊り下げ物干し標準(2本入)＋取付桟

備考：ハツリ×2箇所、残土処分あり

◆立面図

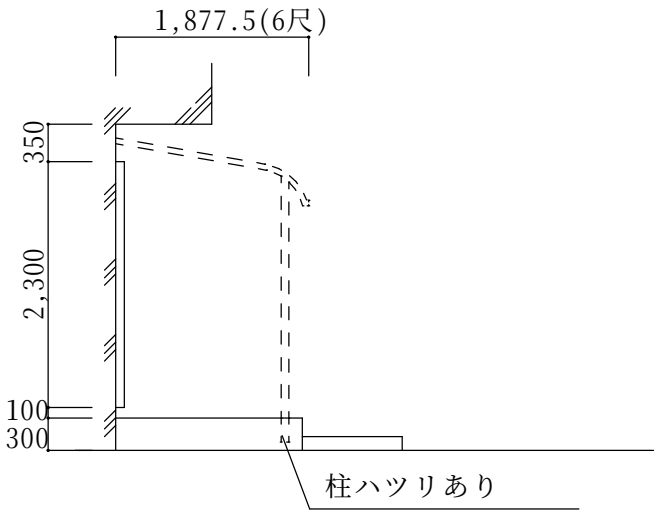

	ご確認印	サンルーム.COM 〒010-0967 秋田市高陽幸町17-21 TEL0120-223-544	担当者 宮 本	作成日 承認印	工事名称 図面名称 平面図・立面図	A－01 縮尺