ほせるんですⅡＲ型600タイプ床納まり

サイズ：間口2間×出幅6尺

屋根材：ポリカ(ブルースモーク)

床材：デッキボード(木目調)

ガラス：透明5mm

本体色：ブラック

オプション：網戸、吊り下げ物干し標準(2本入)

カーテンレール三方(Wレール、ブロンズ)

備考：

・高さ切り詰め

・植栽の移動あり、工事前に移動願います。(別途工事)

◆平面図

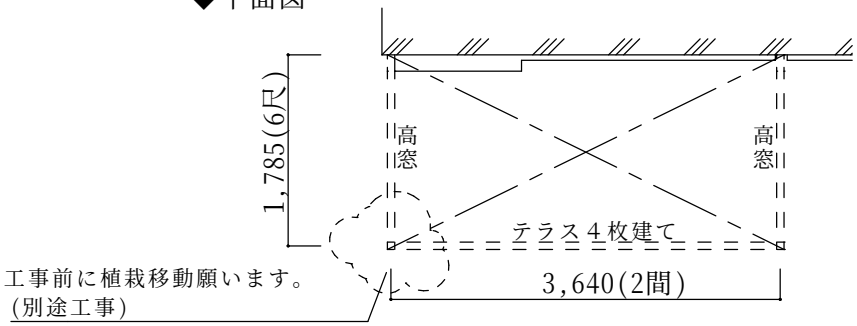

◆立面図

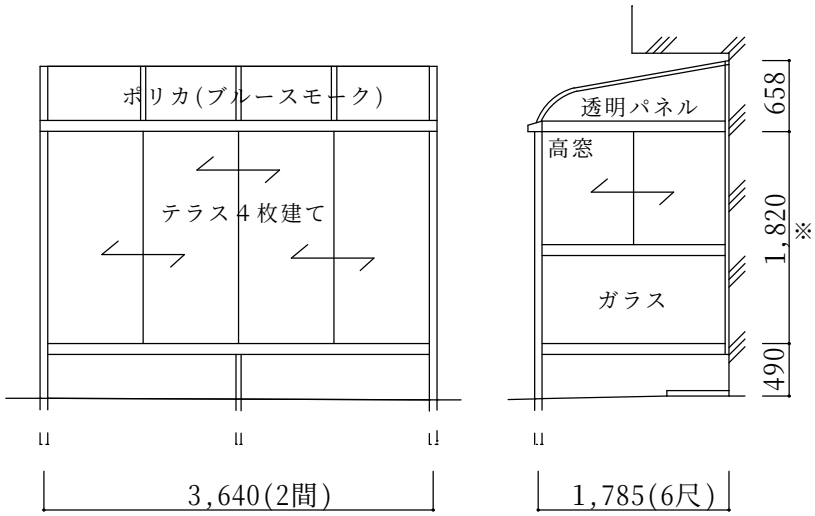

※前面テラスサッシ高さ切詰め
側面高窓下ガラス高さ切詰め

決　定　図

	ご確認印	サンルーム.COM 〒010-0967 秋田市高陽幸町17-21 TEL0120-223-544	担当者 宮 本	作成日 承認印	工事名称 図面名称 平面図・立面図	A－01 縮尺