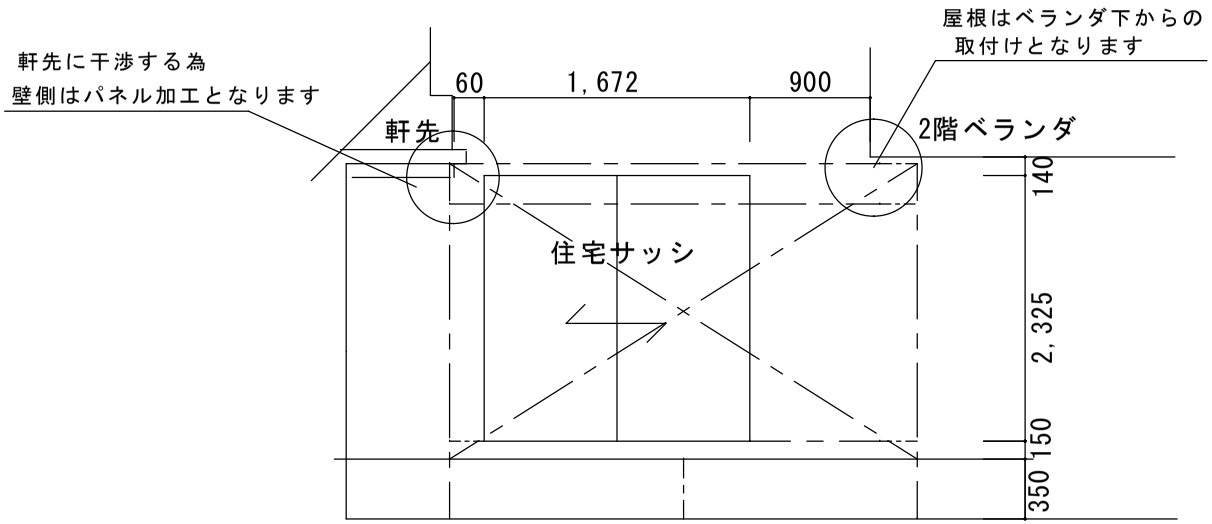

ほせるんですⅡF型 床納まり 積雪20cmタイプ

1.5間×4尺 デッキボードグレー ポリカーボネート(ブラウン)

オプション　網戸付き 吊り下げ物干し標準(2本入)付き
戸袋逃げパネル

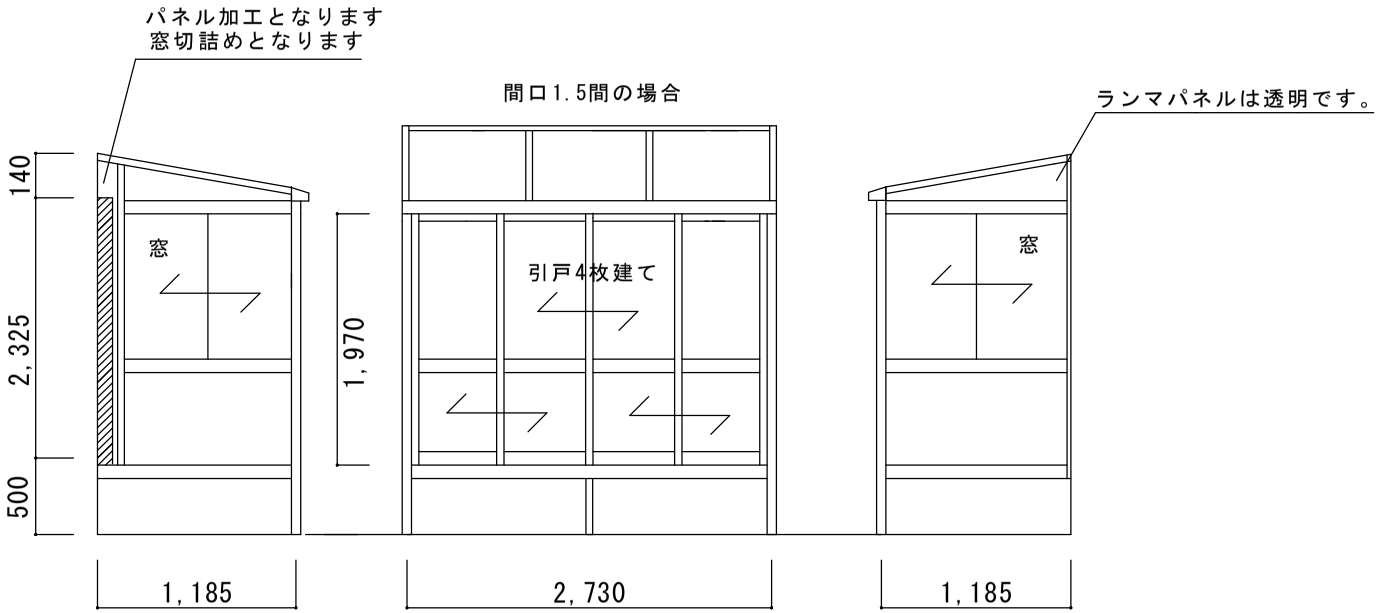

訂正	ご確認印	サンルーム.Com 〒010-0967 秋田市高陽幸町17-21 TEL0120-223-544	担当者 宮本	設計年月日 2009.9.17 承認印	工事名称 図面名称 平面図・立面図	図面番号 A－01 縮尺