平 面 図

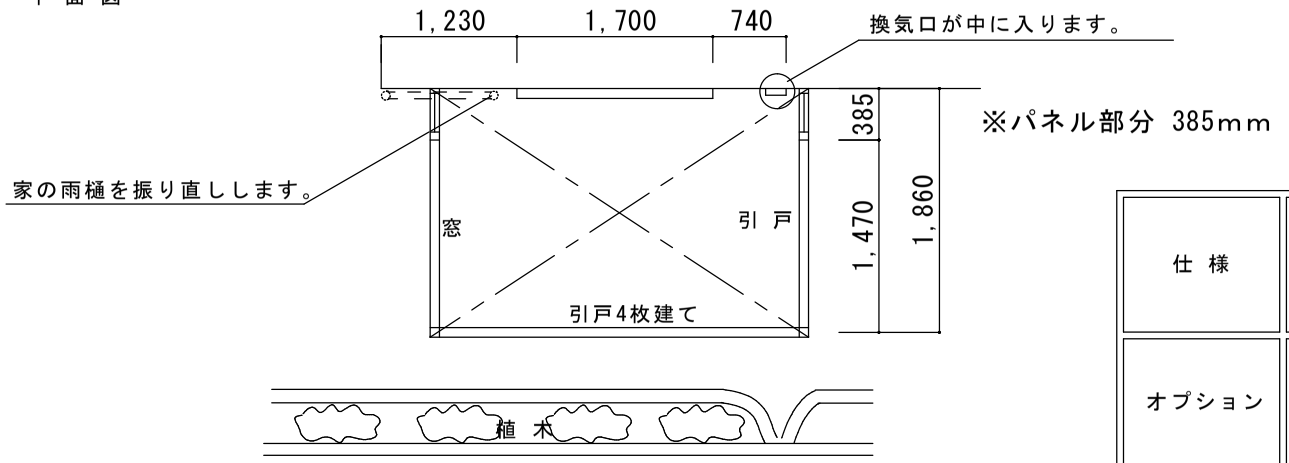

※パネル部分 385mm

仕 様	トステム ルームトラスフロア納まり 2間×6尺 ホワイト アールタイプ アクリル 内倒し窓 5mm透明ガラス仕様
オプション	・カーテンレール付き（全面） ※カーテンは別途です。 ・網戸付き（全面） ・木製シェード付き ・照明スライドシーリング付き
備 考	・スライドシーリングの電気工事は別途となります。 ・既存ウッドデッキの撤去処分は別途となります。

立 面 図

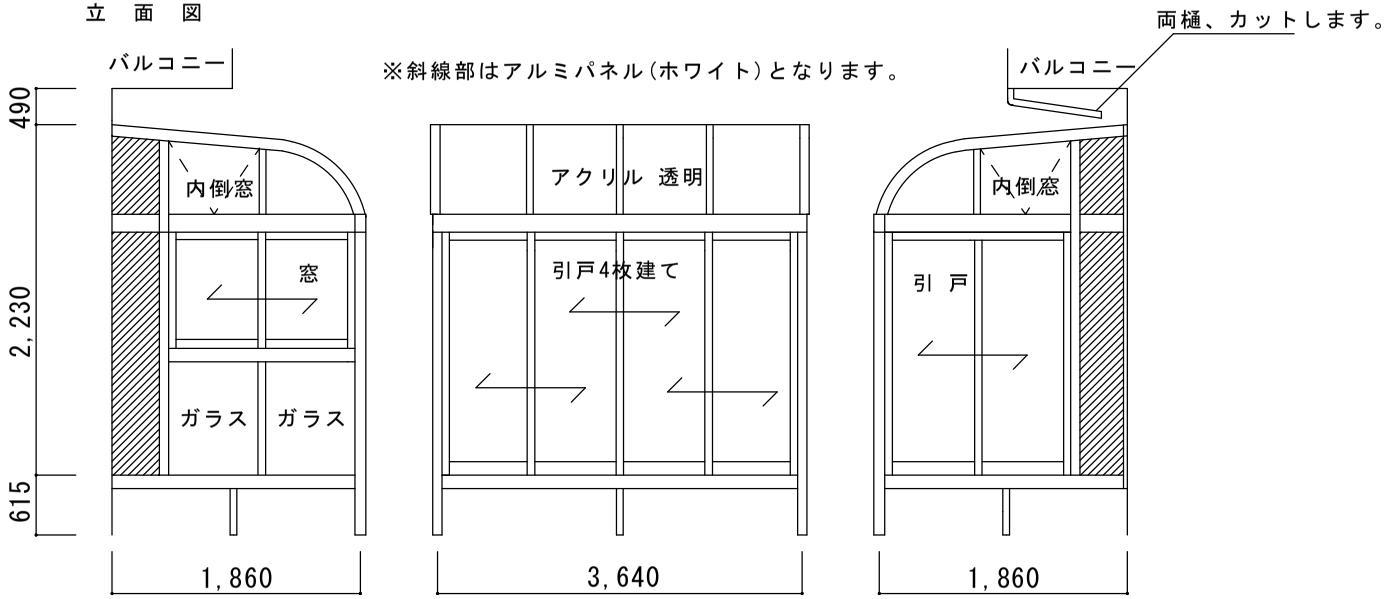

訂 正		サンルーム.COM 〒010-0967 秋田市高陽幸町17-21 TEL0120-223-544	担当者 宮 本	設計年月日 2009.10.28	工事名称	図面番号 A－01
				承認印	図面名称 平面図・立面図	縮 尺