決　定　図

◆平面図

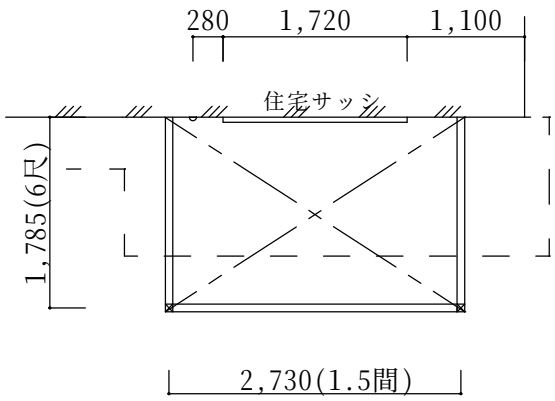

◆立面図

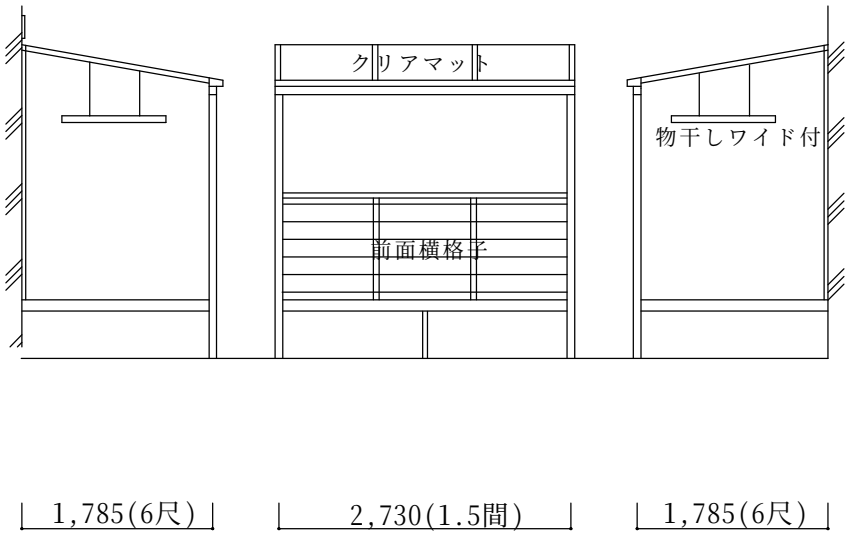

※仕様の確認をお願いします。本体色は必ずご確認願います。

ほせるんでスⅡオープンタイプ【LIXIL】
強度：一般地域用(積雪20㎝タイプ)
サイズ：間口2,730(1.5間)×出幅1,785(6尺)
屋根材：ポリカ(クリアマット)
床材：デッキボードグレー
オプション：吊り下げ物干しワイド（2本入）
備考
・躯体(建物）へは、ビス、ボルトでの固定となります。
・木製デッキ撤去あり。処分は別途です。

本体アルミ色(フレーム色)					
ﾌﾞﾗｯｸ	ﾎﾜｲﾄ	ｼｬｲﾝｸﾞﾚｰ	ｵｰﾀﾑﾌﾞﾗｳﾝ	ﾌﾞﾛﾝｽﾞ	
		○			

	ご確認印	サンルーム.COM 〒010-0967 秋田市高陽幸町17-21　TEL0120-223-544	担当者	作成日 承認印	工事名称 図面名称　平面図・立面図	A－01 縮尺　1／50