決　定　図

◆立面図

※両側面共

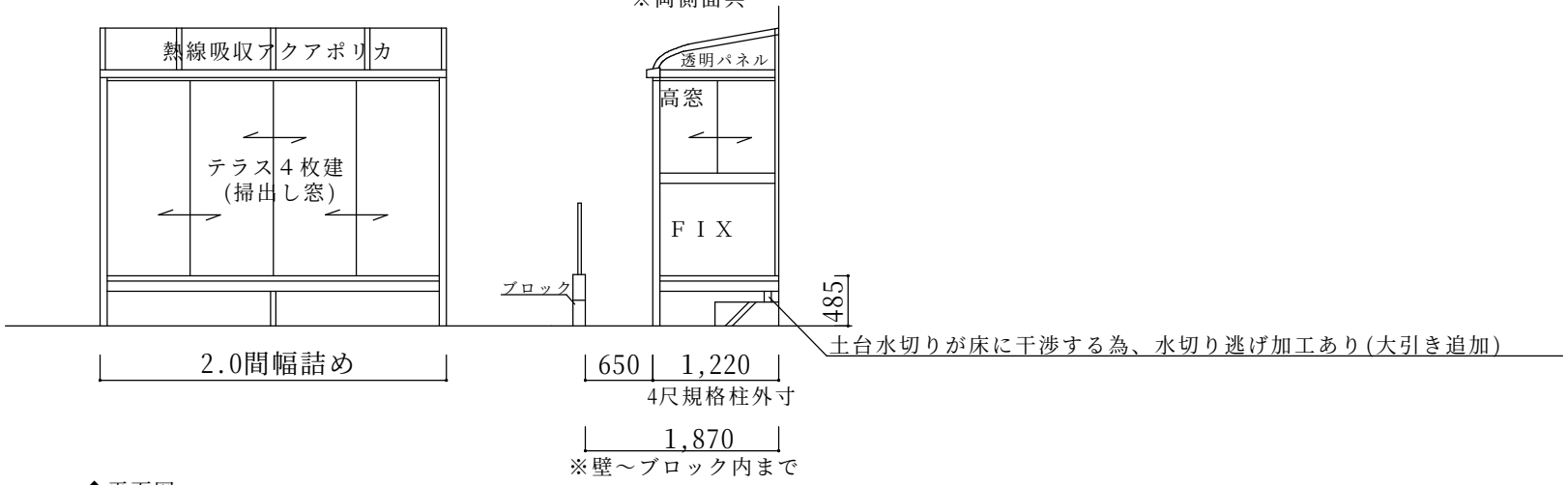

◆平面図

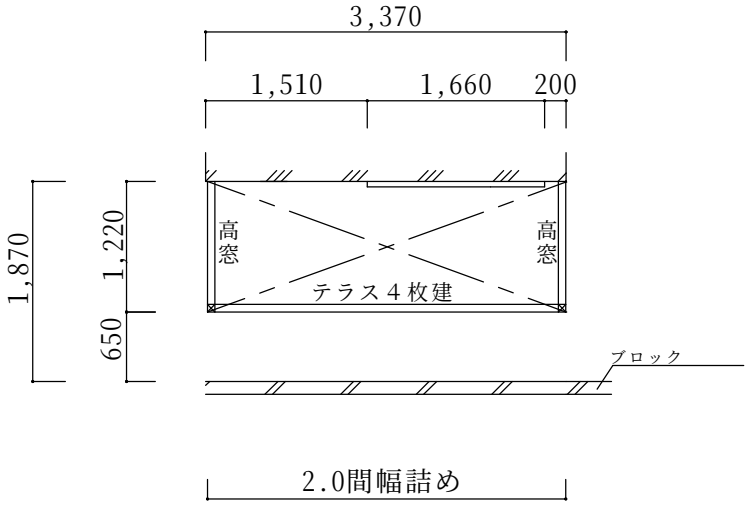

※出来る限り広くとれるようにします。

※仕様の確認をお願いします。特に本体色は必ずご確認願います。

サニージュＲ型床納まり【LIXIL】
強度：一般地域用(積雪20㎝タイプ)
サイズ：間口3,640(2.0間)×出幅1,185(4尺)
屋根材：熱線吸収アクアポリカーボネート(クリアＳ)
床材：デッキボードグレー
ガラス：透明5mm
オプション：網戸、側面付け物干し、カーテンレール三方追加

備考
・水切逃げ加工あり。（大引き追加）
・植木の撤去は別途です。
・建物へはビス止めでの設置になります。外壁保証付住宅の場合は、保証上問題がないかハウスメーカーへご確認下さい。

本体アルミ色(フレーム色)				
ブラック	ホワイト	ｼｬｲﾝｸﾞﾚｰ	ﾌﾞﾛﾝｽﾞ	ｵｰﾀﾑﾌﾞﾗｳﾝ
		○		

	ご確認印	サンルーム.COM 〒010-0967 秋田市高陽幸町17-21 TEL0120-223-544	担当者	作成日	工事名称	A－01
				承認印	図面名称 平面図・立面図	縮尺