決　定　図

◆立面図(正面)

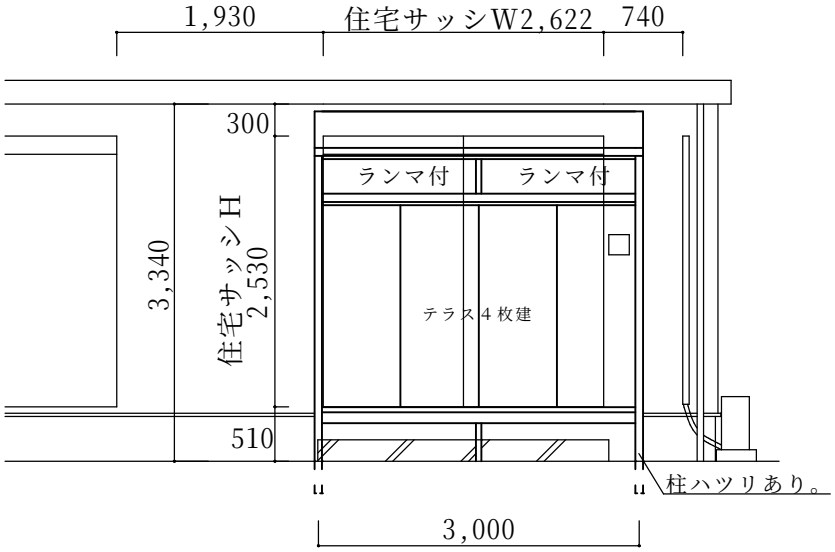

◆側面図

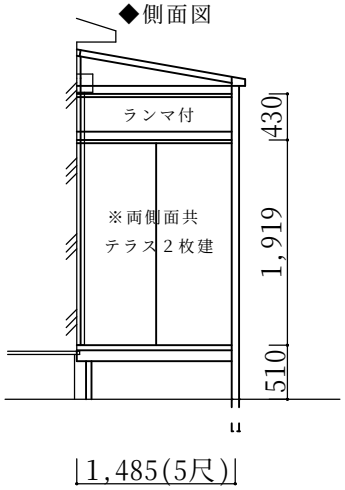

※仕様の確認をお願いします。特に本体色は必ずご確認願います。

サニージュＦ型床納まりランマ付【LIXIL】
強度：一般地域用(積雪20㎝タイプ)
サイズ：間口3,000×出幅1,485(5尺)
屋根材：熱線吸収ポリカーボネート(クリアマットＳ)
床材：デッキボード(木目)
柱：長尺柱
ガラス：透明5mm
オプション：網戸、側面付け物干し
備考
・ハツリ、残土処分あり。
・水切り逃げ加工あり
・建物へはビス止めでの設置になります。外壁保証付住宅の場合は、保証上問題がないかハウスメーカーへご確認下さい。

本体アルミ色(フレーム色)				
ブラック	ホワイト	ｼｬｲﾝｸﾞﾚｰ	ﾌﾞﾛﾝｽﾞ	ｵｰﾀﾑﾌﾞﾗｳﾝ
		○		

◆平面図

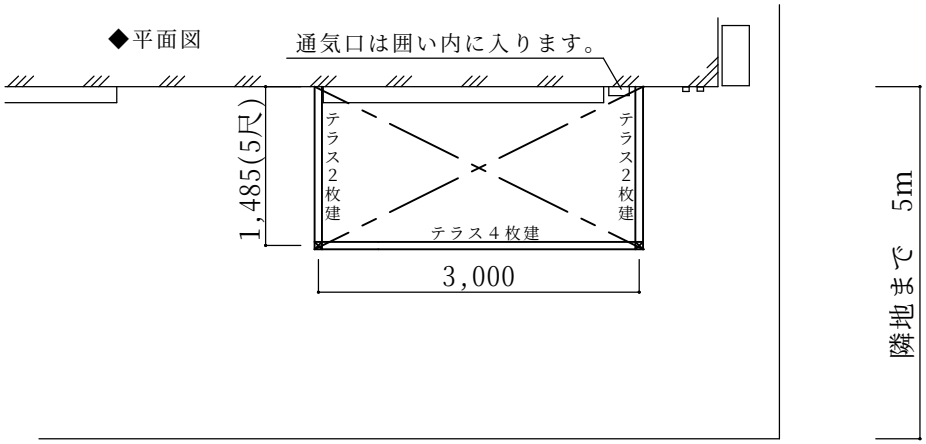

	ご確認印	サンルーム.COM 〒010-0967 秋田市高陽幸町17-21　TEL0120-223-544	担当者	作成日	工事名称	A－01
				承認印	図面名称 平面図・立面図	縮尺