◆平面図

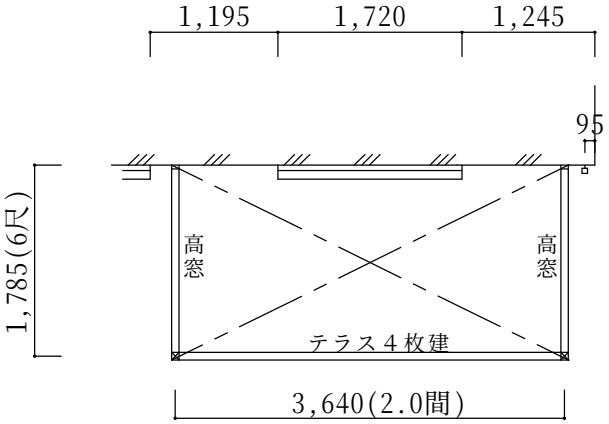

※室外機移設は別途です。

◆側面図

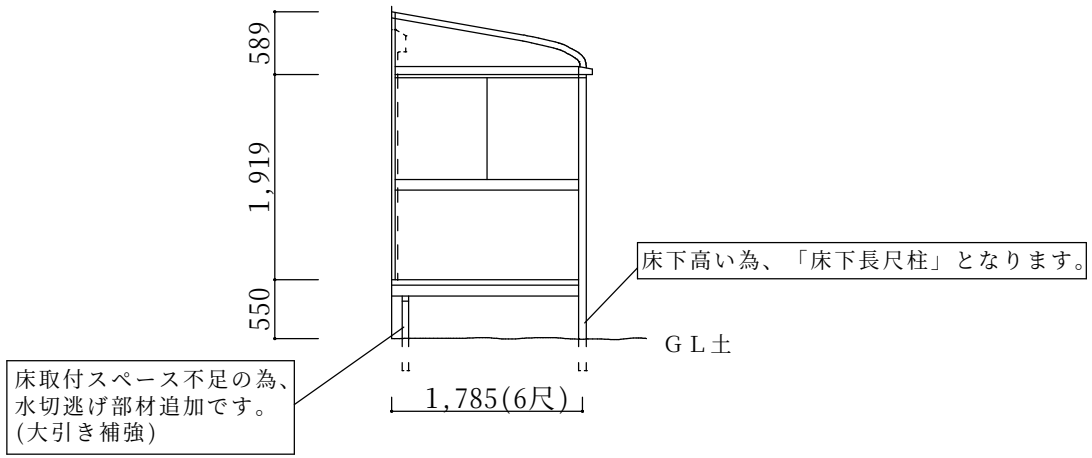

※仕様の確認をお願いします。特に本体色は必ずご確認願います。

サニージュＲ型床納まり【LIXIL】
強度：一般地域用(積雪20㎝タイプ)
サイズ：間口3,640(2.0間)×出幅1,785(6尺)
屋根材：一般ポリカーボネート（クリアマット）
床材：デッキボードグレー
柱：床下長尺柱　ガラス：透明5mm
オプション：網戸、吊下げ物干しＢ(2本入)、内部日よけ
　　水切り逃げ部材(大引き)

備考
・水切り逃げ加工あり。
・残土処分は別途です。敷地置きとします。
・室外機移設が別途必要です。
・建物へはビス止めでの設置になります。外壁保証付住宅の場合は、保証上問題がないかハウスメーカーへご確認下さい。

本体アルミ色(フレーム色)				
ブラック	ホワイト	ｼｬｲﾝｸﾞﾚｰ	ブロンズ	ｵｰﾀﾑﾌﾞﾗｳﾝ
		○		

	ご確認印	サンルーム.COM 〒010-0967 秋田市高陽幸町17-21　TEL0120-223-544	担当者	作成日	工事名称	A－01
				承認印	図面名称 平面図	縮尺