決　定　図

◆立面図(正面)

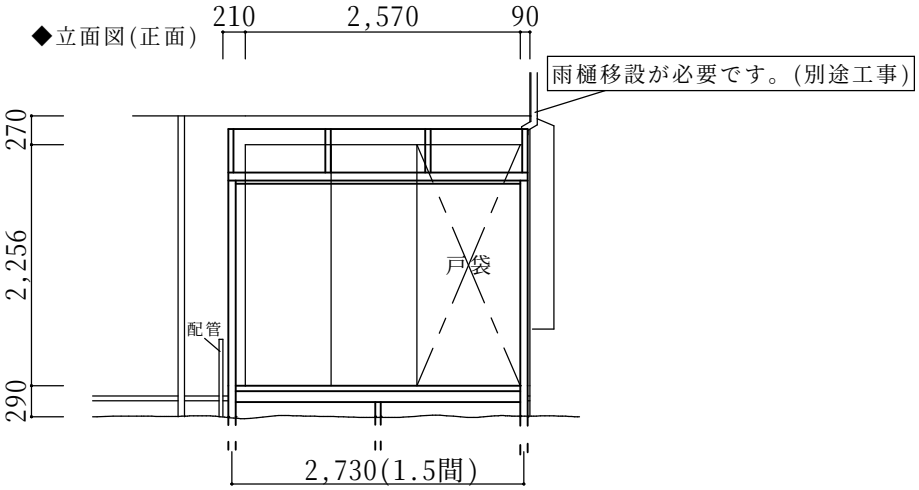

◆立面図(側面)

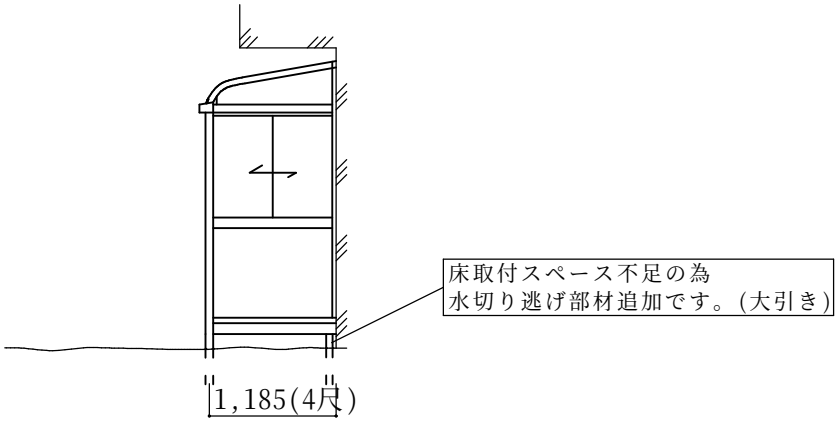

◆平面図

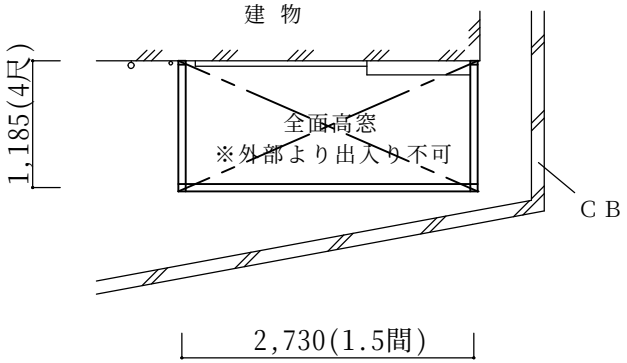

※仕様の確認をお願いします。特に本体色は必ずご確認願います。

サニージュR型床納まり【LIXIL】
強度：一般地域用(積雪20㎝タイプ)
サイズ：間口2,730(1.5間)×出幅1,185(4尺)
屋根材：熱線吸収アクアポリカーボネート(クリアS)
床材：デッキボード(木目)
ガラス：透明5mmガラス
オプション：網戸

備考
・現場スペースの関係で屋根はR型となります。
・床取付スペース不足の為、水切り逃げ部材追加です。
・雨樋の移動が別途必要です。工事前に移動をお願いします。
・オプション網戸のみです。竿掛け含まれません。
・建物へはビス止めでの設置になります。外壁保証付住宅の場合は、保証上問題がないかハウスメーカーへご確認下さい。

本体アルミ色(フレーム色)				
ブラック	ホワイト	ｼｬｲﾝｸﾞﾚｰ	ﾌﾞﾛﾝｽﾞ	ｵｰﾀﾑﾌﾞﾗｳﾝ
	○			

	ご確認印	サンルーム.COM 〒010-0967 秋田市高陽幸町17-21 TEL0120-223-544	担当者	作成日	工事名称	A－01
				承認印	図面名称	縮尺