決　定　図

◆平面図

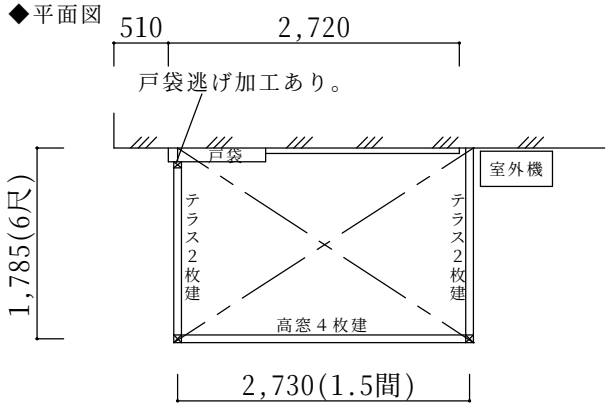

※戸袋逃げ部分は、規格よりも雨仕舞いが悪くなる為、
悪天候時は雨が入り込んでしまう場合があります。
免責でお願い致します。

◆立面図

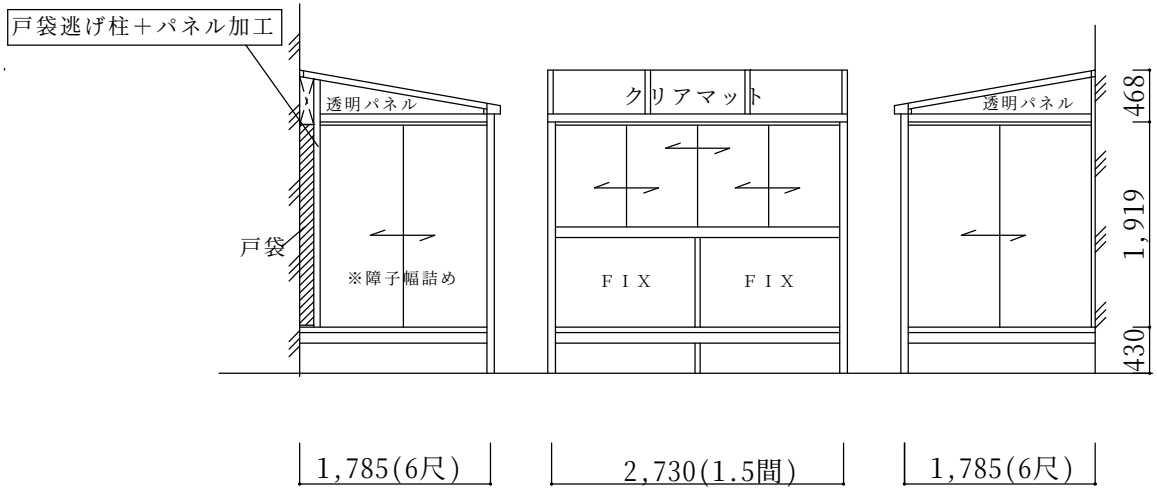

※仕様の確認をお願いします。特に本体色は必ずご確認願います。

サニージュＦ型床納まり【LIXIL】
強度：一般地域用(積雪20㎝タイプ)
サイズ：間口2,730(1.5間)×出幅1,785(6尺)
屋根材：一般ポリカーボネート（クリアマット）
床材：デッキボードグレー
ガラス：透明5mm
オプション：網戸、側面付け物干し、戸袋逃げ柱

備考
・外観左側戸袋逃げ加工あり(サッシ幅詰め)
・住宅雨樋の移設工事あり。
・残土処分は別途です。敷地置きとします。
・階段搬入となります。。搬入費かかります。
・建物へはビス止めでの設置になります。外壁保証付住宅の
　場合は、保証上問題がないかハウスメーカーへご確認下さい。

本体アルミ色(フレーム色)				
ブラック	ホワイト	ｼｬｲﾝｸﾞﾚｰ	ブロンズ	ｵｰﾀﾑﾌﾞﾗｳﾝ
○				

	ご確認印	サンルーム.COM 〒010-0967 秋田市高陽幸町17-21　TEL0120-223-544	担当者	作成日	工事名称	A－01
				承認印	図面名称 立面図・平面図	縮尺