決　定　図

◆平面図

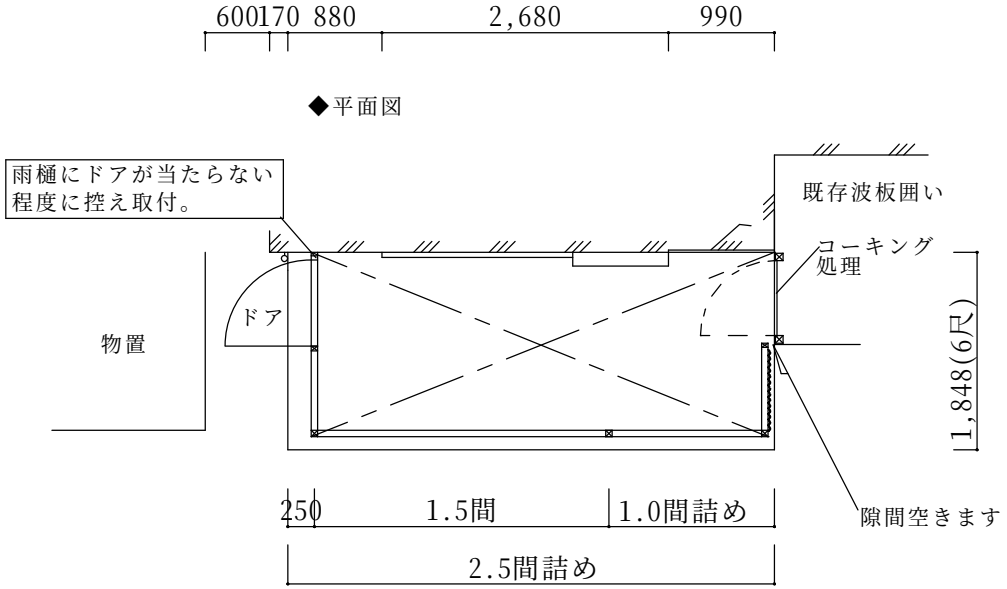

◆立面図

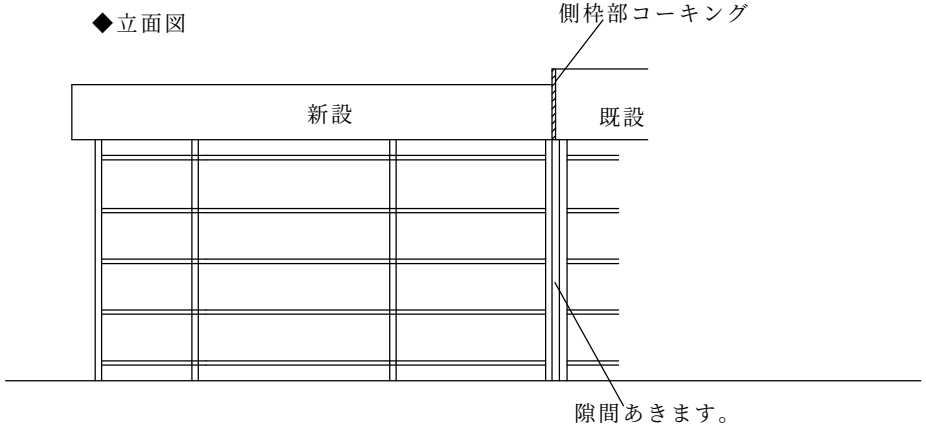

※仕様の確認をお願いします。特に本体色は必ずご確認願います。

フリーヤードドア付きタイプ【LIXIL】
サイズ：間口2.5間詰め×出幅6尺
ポリカ波板：ブロンズ
ドア×1ヵ所、中桟付、上下共ポリカクリアマット5㎜厚使用
ドアは下枠無し
オプション：無し

備考
・工事前にレンガ、植木の撤去、整地が別途必要です。
・屋根と既設との隙間、躯体との隙間を塞ぐ工事は別途です。
・波板はなるべく地面に近づけて取付
・建物へはビス止めでの設置になります。外壁保証付住宅の
　場合は、保証上問題がないかハウスメーカーへご確認下さい。

本体アルミ色				
ブラック	ホワイト	ｼｬｲﾝｸﾞﾚｰ	ﾌﾞﾛﾝｽﾞ	ｵｰﾀﾑﾌﾞﾗｳﾝ
			○	

	ご確認印	サンルーム.COM 〒010-0967 秋田市高陽幸町17-21　TEL0120-223-544	担当者	作成日	工事名称	A－01
				承認印	図面名称 平面図・立面図	縮尺