# 決　定　図

◆取付場所

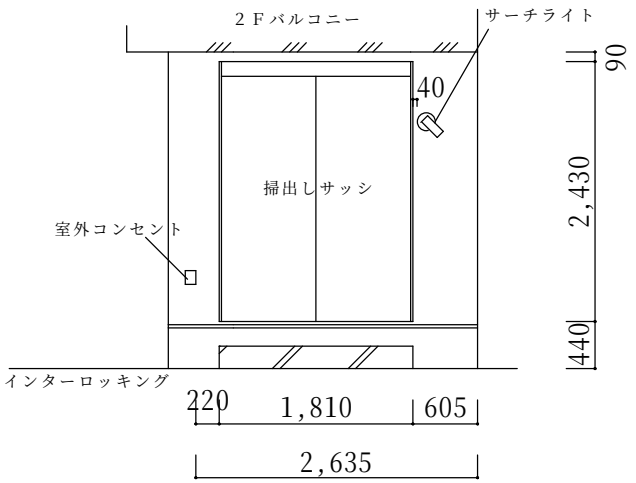


◆立面図

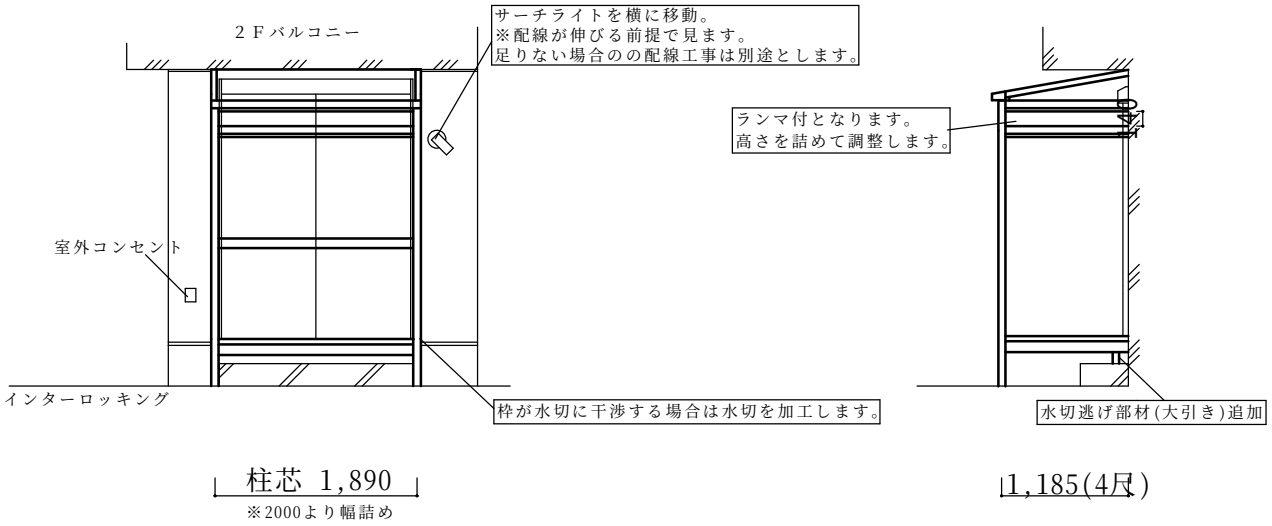


※仕様の確認をお願いします。本体色は必ずご確認願います。

サニージュＦ型600床納まりランマ付【LIXIL】
強度：一般地域用(積雪20㎝タイプ)
サイズ：間口2000㎜×出幅1,185(4尺)
屋根材：一般ポリカ（クリアブルー）
床材：人工木(クリエラスクＡ)
ガラス：透明5ｍｍ
オプション：網戸、側面付物干し、内部日よけ
　　水切り逃げ部材(大引き)

備考
・間口切り詰め、ランマ切詰め、サーチライト移動あり。
・柱はインターロッキングへアンカー止めです。

・建物へはビス止めでの設置になります。外壁保証付住宅の場合は、保証上問題がないかハウスメーカーへご確認下さい。バルコニー下の換気孔も屋根がつく為、一部塞がります。

| 本体色(アルミ色) | | | | |
|---|---|---|---|---|
| ブラック | ｵｰﾀﾑﾌﾞﾗｳﾝ | シャイングレー | ホワイト | ブロンズ |
| | | | ○ | |

| | | | | | |
|---|---|---|---|---|---|
| | ご確認印 | サンルーム.COM<br>〒010-0967 秋田市高陽幸町17-21　TEL0120-223-544 | 担当者 | 作成日<br>承認印 | 工事名称<br>図面名称 | A－01<br>縮尺 |