決　定　図

◆平面図

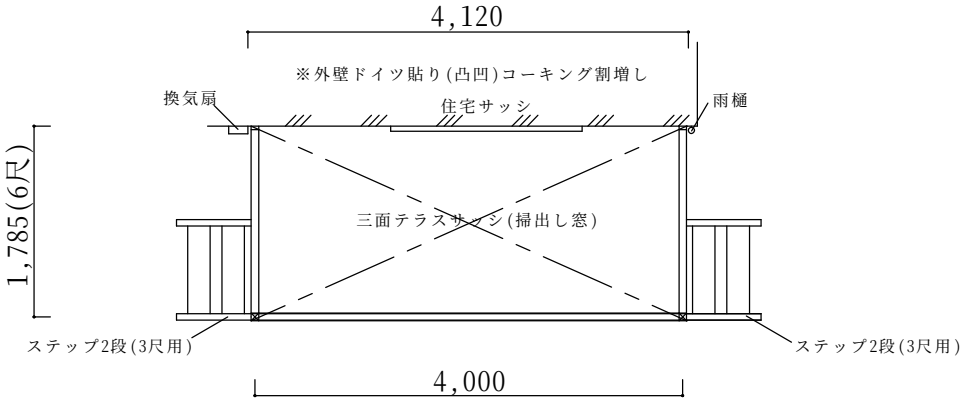

◆立面図(側面)

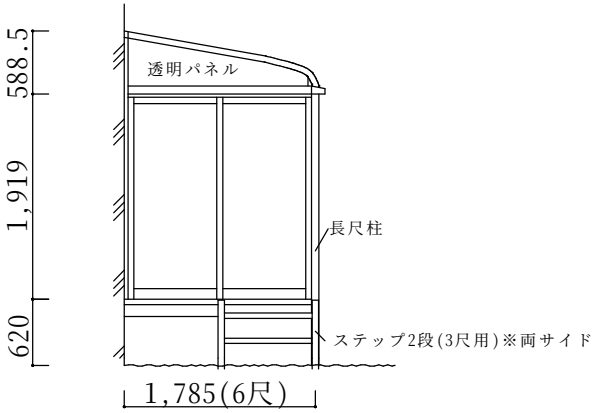

※仕様の確認をお願いします。本体色は必ずご確認願います。

サニージュＲ型600床納まり【LIXIL】
強度：一般地域用(積雪20ｃｍタイプ)
サイズ：間口4,000×出幅1,785(6尺)
屋根材：熱線吸収ポリカーボネート(クリアマットＳ)
床材：フローリング
柱：床下長尺柱
ガラス：透明5mm
オプション：網戸、吊下げ物干しＡ標準(2本入)
　　ステップ2段(3尺用)×2セット

備考
・既存ウッドデッキ撤去処分(フェンス、ステップ含む)
・植栽3本伐根あり。家の壁の補修は別途です。
・床下が規格より高い為、長尺柱となります。
・躯体ビス止めとなります。

本体アルミ色				
ﾌﾞﾛﾝｽﾞ	ﾎﾜｲﾄ	ｼｬｲﾝｸﾞﾚｰ	ﾌﾞﾗｯｸ	ｵｰﾀﾑﾌﾞﾗｳﾝ
		○		

	ご確認印	サンルーム.COM 〒010-0967 秋田市高陽幸町17-21　TEL0120-223-544	担当者	作成日	工事名称	A－01
				承認印	図面名称	縮尺