決　定　図

◆平面図

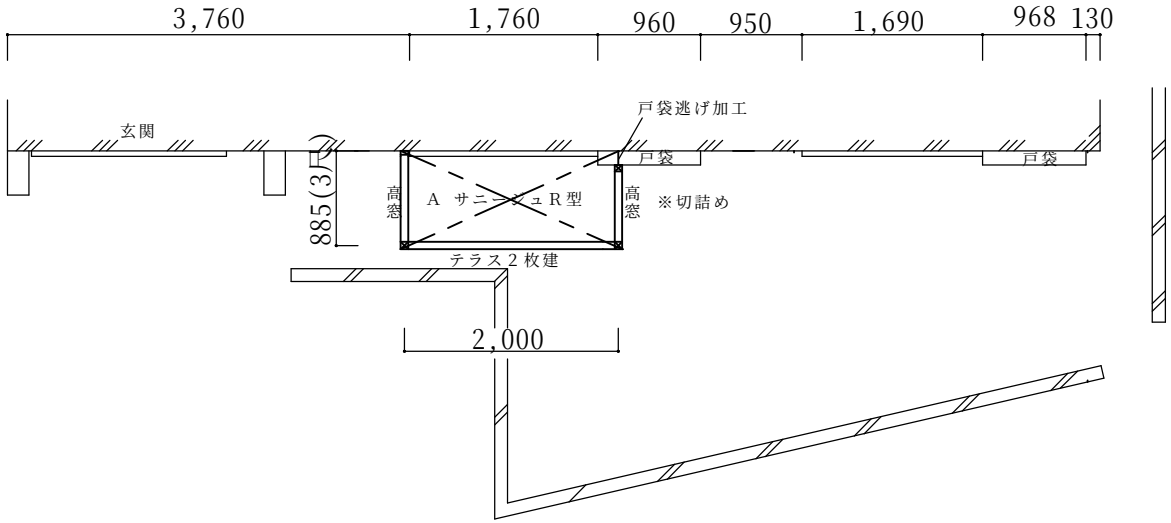

サニージュR型床納まり【LIXIL】
強度：一般地域用(積雪20cmタイプ)
サイズ：間口2,000×出幅885(3尺)
屋根材：熱線吸収ポリカーボネート(クリアマットS)
床材：デッキボード木目
オプション：網戸、側面付物干し、水切り逃げ部材(大引き)
　　戸袋逃げ柱＋塞ぎパネル
本体色：オータムブラウン

立面図(側面)

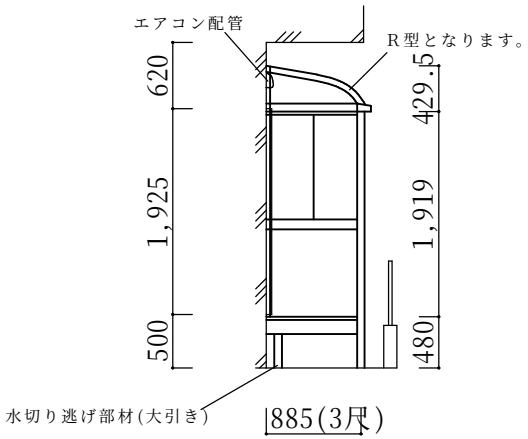

	ご確認印	サンルーム.COM 〒010-0967 秋田市高陽幸町17-21　TEL0120-223-544	担当者	作成日	工事名称	A－01
				承認印	図面名称 平面図・立面図	縮尺