決　定　図

◆平面図

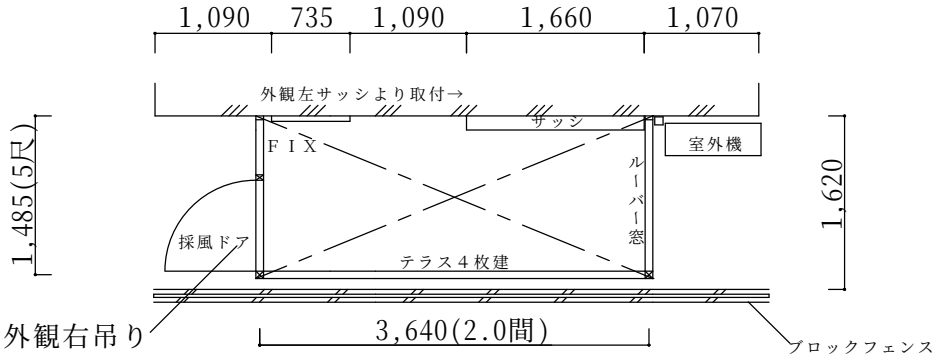

採風ドアとルーバーだけ型ガラスになります。

◆立面図(側面)

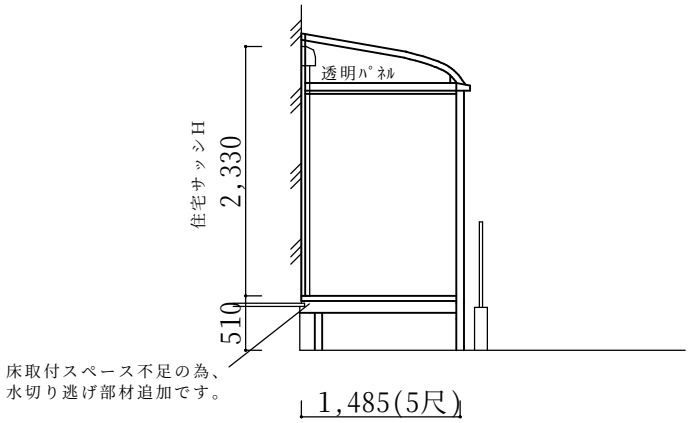

※仕様の確認をお願いします。本体色は必ずご確認願います。

サニージュＲ型600床納まり【LIXIL】
強度：一般地域用(積雪20㎝タイプ)
サイズ：間口3,640(2.0間)×出幅1,485(5尺)
屋根材：熱線吸収アクアポリカーボネート(クリアＳ)
床材：デッキボード(木目)
ガラス：透明5mm、型4mm
オプション：網戸、側面付物干し、水切り逃げ部材

備考
・水切り逃げ加工あり。
・ビス止めとなります。住宅性能保証等がある場合は保証上の問題がないかハウスメーカーへご確認ください。

本体アルミ色

ﾌﾞﾛﾝｽﾞ	ﾎﾜｲﾄ	ｼｬｲﾝｸﾞﾚｰ	ﾌﾞﾗｯｸ	ｵｰﾀﾑﾌﾞﾗｳﾝ
		○		

	ご確認印	サンルーム.COM 〒010-0967 秋田市高陽幸町17-21　TEL0120-223-544	担当者	作成日	工事名称	A－01
				承認印	図面名称	縮尺