決　定　図

◆平面図

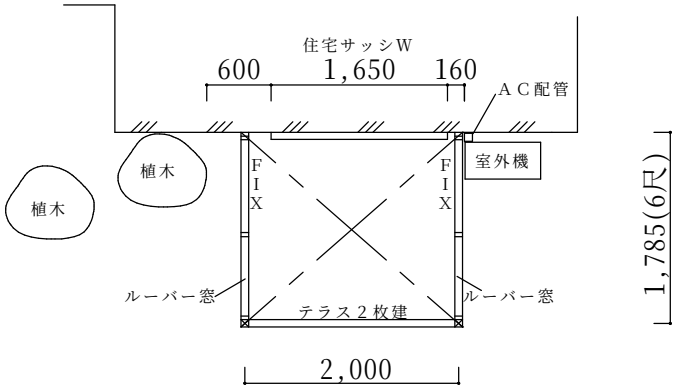

◆立面図

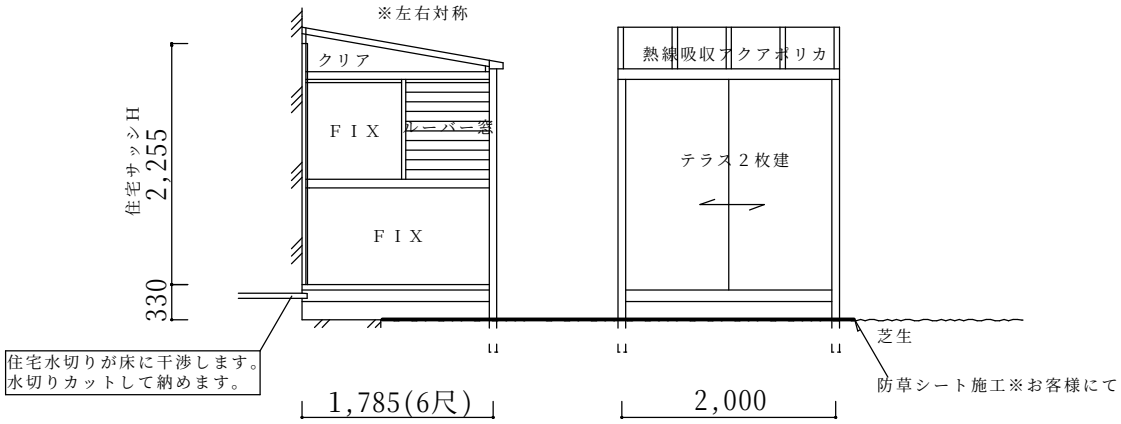

※住宅サッシ下端＝床仕上がり

※仕様の確認をお願いします。本体色は必ずご確認願います。

サニージュＦ型1500床納まり【LIXIL】
強度：積雪地域用(積雪50㎝タイプ)
サイズ：間口2,000×出幅1,785(6尺)
屋根材：熱線吸収アクアポリカーボネート(クリアＳ)
床材：人工木デッキ(クリエモカ)
ガラス：透明5mm※ルーバーのみ型ガラス
オプション：網戸、吊下げ物干しＢ

備考
・お客様で防草シート設置後に取付予定です。
　柱の箇所は防草シートをカットして埋め込みします。
・お客様で防草シート設置後に取付予定です。
・住宅水切り加工(カット)あり。
・ビス止めとなります。住宅性能保証等がある場合は保証上の問題がないかハウスメーカーへご確認ください。

本体アルミ色				
ﾌﾞﾛﾝｽﾞ	ﾎﾜｲﾄ	ｼｬｲﾝｸﾞﾚｰ	ﾌﾞﾗｯｸ	ｵｰﾀﾑﾌﾞﾗｳﾝ
				○

	ご確認印	サンルーム.COM 〒010-0967 秋田市高陽幸町17-21　TEL0120-223-544	担当者	作成日	工事名称	A－01
				承認印	図面名称	縮尺