決　定　図

◆平面図

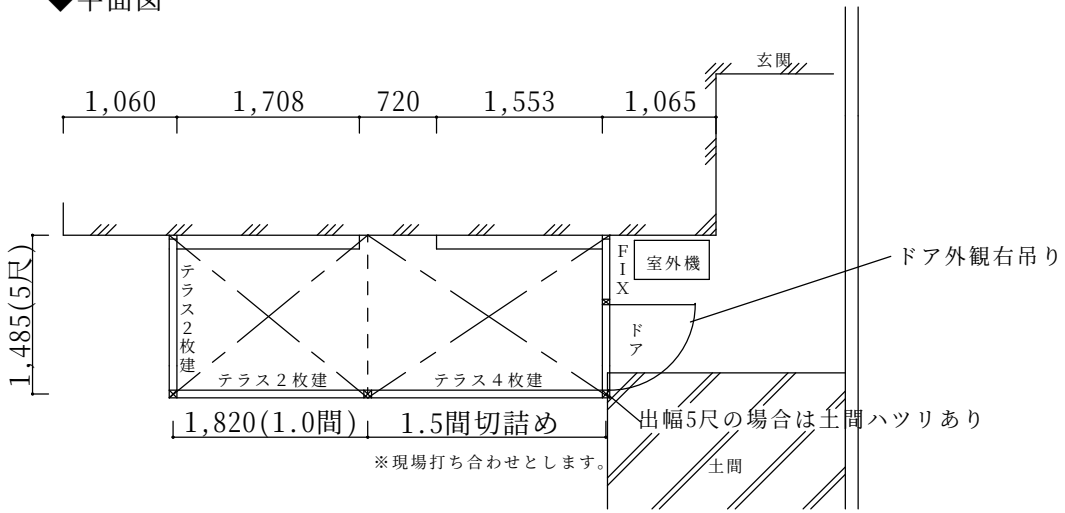

↑1枚のサッシがかなり狭くなります。

◆立面図(側面)

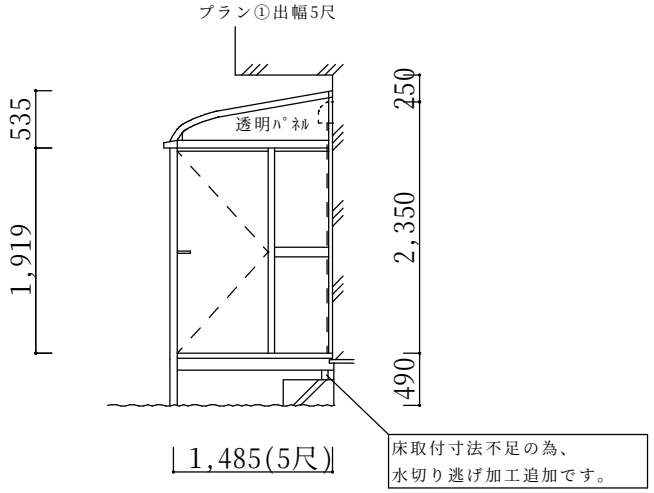

※仕様の確認をお願いします。本体色は必ずご確認願います。

サニージュＲ型600床納まり【LIXIL】
強度：一般地域用(積雪20㎝タイプ)
サイズ：間口2.5間詰め×出幅1,485(5尺)
屋根材：熱線吸収ポリカーボネート(クリアマットＳ)
床材：デッキボードグレー
ガラス：透明5mm
オプション：網戸、水切り逃げ部材、アンカー固定金物
　　垂木取付部品

備考
・出幅5尺で確定です。
・間口切り詰めあり。当日現場打ち合わせ願います。
・地中埋設管の破損については免責とさせていただきます。
・躯体ビス止めとなります。住宅性能保証等がある場合は
　保証上の問題がないかハウスメーカーへご確認ください。

本体アルミ色				
ﾌﾞﾛﾝｽﾞ	ﾎﾜｲﾄ	ﾅﾁｭﾗﾙｼﾙﾊﾞｰ	ﾌﾞﾗｯｸ	ｵｰﾀﾑﾌﾞﾗｳﾝ
		○		

住宅サッシ下端＝床仕上がりです。

ご確認印	サンルーム.COM 〒010-0967 秋田市高陽幸町17-21　TEL0120-223-544	担当者	作成日	工事名称	A－01
			承認印	図面名称	縮尺