決　定　図

◆平面図

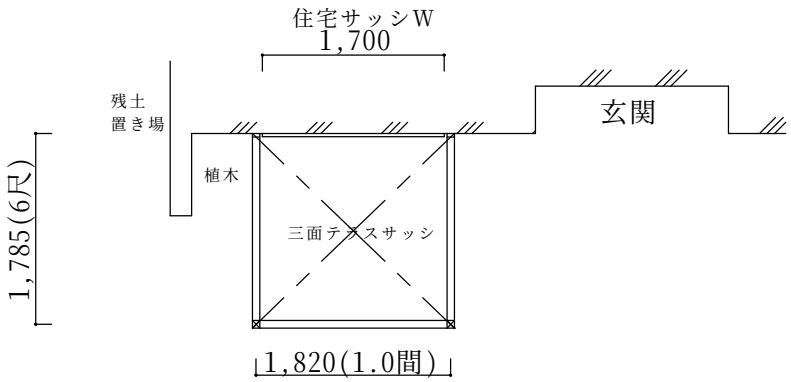

◆立面図(側面)

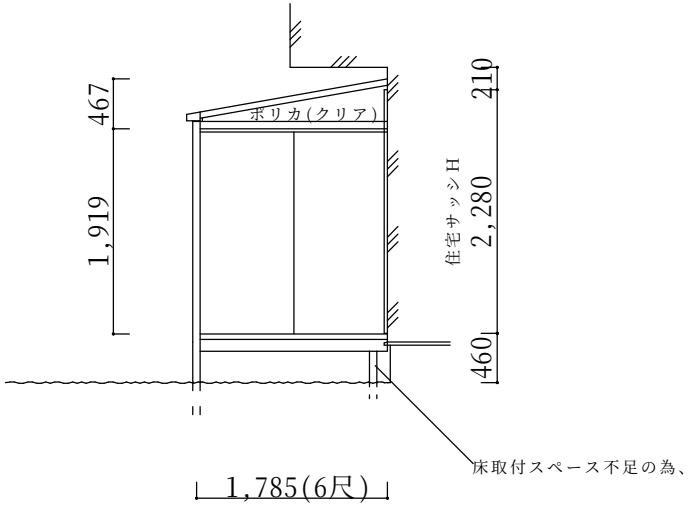

※仕様の確認をお願いします。本体色は必ずご確認願います。

サニージュＦ型600床納まり【LIXIL】
強度：一般地域用(積雪20㎝タイプ)
サイズ：間口1,820(1.0間)×出幅1,785(6尺)
屋根材：標準ポリカーボネート(クリアブルー)
床材：デッキボードグレー
ガラス：透明5mm
オプション：網戸、水切り逃げ部材
備考
・既存ウッドデッキの撤去処分、残土処分は別途です。
・躯体ビス止めとなります。性能保証付住宅の場合には保証上、問題がないかハウスメーカーへご確認ください。
・本商品は住居並みの水密性、気密性はございません。台風や豪雨の際は雨水が侵入する場合があります。

本体アルミ色(フレーム色)					
ﾌﾞﾗｯｸ	ﾎﾜｲﾄ	ｼｬｲﾝｸﾞﾚｰ	ｵｰﾀﾑﾌﾞﾗｳﾝ	ﾌﾞﾛﾝｽﾞ	ﾅﾁｭﾗﾙｼﾙﾊﾞｰ
○					

	ご確認印	サンルーム.COM 〒010-0967 秋田市高陽幸町17-21　TEL0120-223-544	担当者	作成日	工事名称	A－01
				承認印	図面名称	縮尺