決　定　図

◆平面図

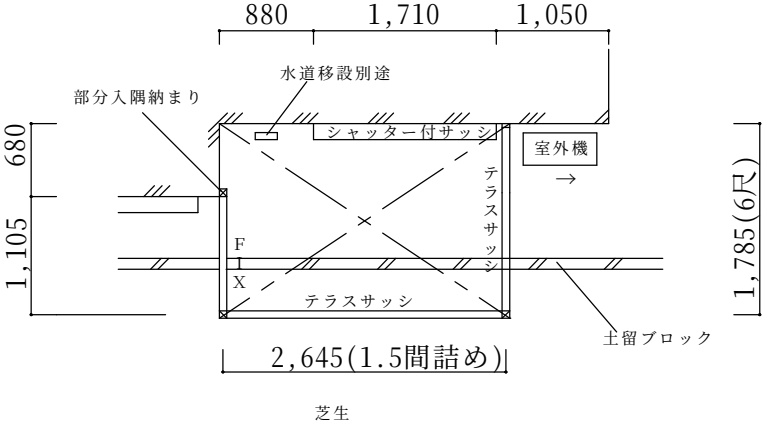

◆立面図(側面)

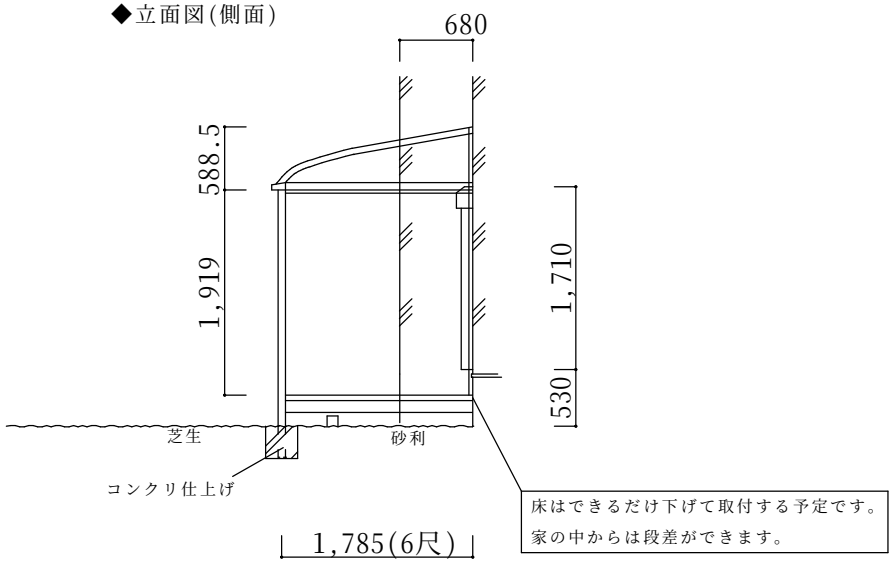

※仕様の確認をお願いします。本体色は必ずご確認願います。

サニージュＲ型600床納まり 部分入隅仕様【LIXIL】
強度：一般地域用(積雪20㎝タイプ)
サイズ：間口1.5間×出幅6尺
屋根材：熱線吸収ポリカーボネート(クリアマットＳ)
床材：人工木デッキ(クリエラスクＡ)
ガラス：透明5ｍｍ
オプション：網戸、側面付物干し、カーテンレール、スマート雨樋
備考
・室外機は干渉しないように少しずらします。
・水道の移設は別途です。事前にお客様にて移動をお願いします。
・躯体ビス止めとなります。性能保証付住宅の場合には保証上、問題がないかハウスメーカーへご確認ください。
・本商品は住居並みの水密性、気密性はございません。台風や豪雨の際は雨水が侵入する場合があります。

本体アルミ色(フレーム色)					
ﾌﾞﾗｯｸ	ﾎﾜｲﾄ	ｼｬｲﾝｸﾞﾚｰ	ｵｰﾀﾑﾌﾞﾗｳﾝ	ﾌﾞﾛﾝｽﾞ	ﾅﾁｭﾗﾙｼﾙﾊﾞｰ
		○			

	ご確認印	サンルーム.COM 〒010-0967 秋田市高陽幸町17-21 TEL0120-223-544	担当者	作成日	工事名称	A－01
				承認印	図面名称	縮尺