決　定　図

◆平面図

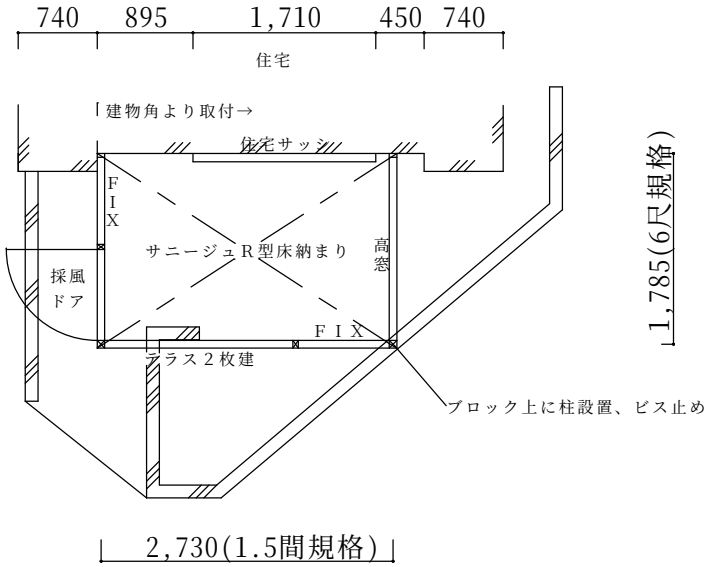

◆平面図(側面)

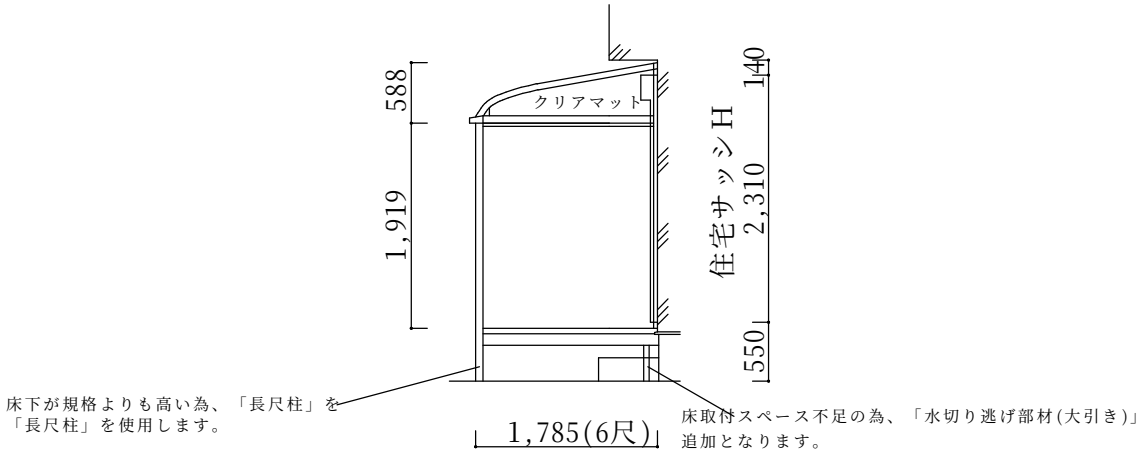

※仕様の確認をお願いします。本体色は必ずご確認願います。

サニージュR型600床納まり【LIXIL】
強度：一般地域用(積雪20㎝タイプ)
サイズ：間口2,730(1.5間)×出幅1,785(6尺)
屋根材：熱線吸収ポリカーボネート(クリアマットS)
床材：デッキボードグレー
ガラス：型4mm
オプション：網戸、スマート雨樋、内部日よけ
　水切り逃げ部材、カーテンレール、パネル(ブロンズ)
　外締り錠
備考
・切詰め無しのお見積りです。
・取付場所にある植栽、荷物の撤去は別途です。
・柱は長尺柱となります。
・躯体ビス止めとなります。住宅性能保証等がある場合は
　保証上の問題がないかハウスメーカーへご確認ください。
・本商品は住宅サッシ並みの気密性、水密性はございません。
　台風や豪雨等の際は内部に雨水が侵入する場合がございます。

本体アルミ色				
ﾌﾞﾛﾝｽﾞ	ﾎﾜｲﾄ	ｼｬｲﾝｸﾞﾚｰ	ﾌﾞﾗｯｸ	ｵｰﾀﾑﾌﾞﾗｳﾝ
○				

	ご確認印	サンルーム.COM 〒010-0967 秋田市高陽幸町17-21　TEL0120-223-544	担当者	作成日 承認印	工事名称 図面名称	A－01 縮尺