決　定　図

◆平面図

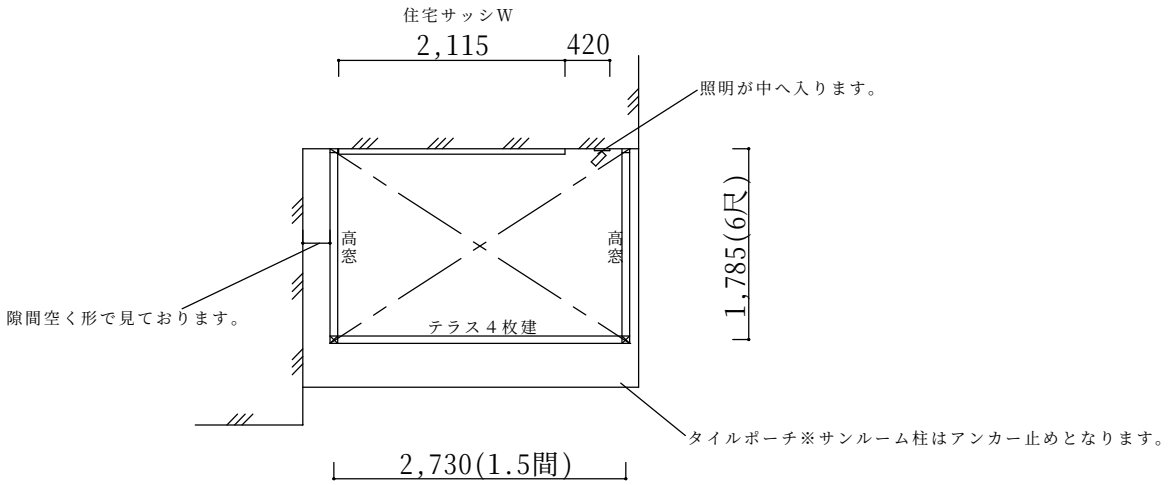

◆立面図(側面)

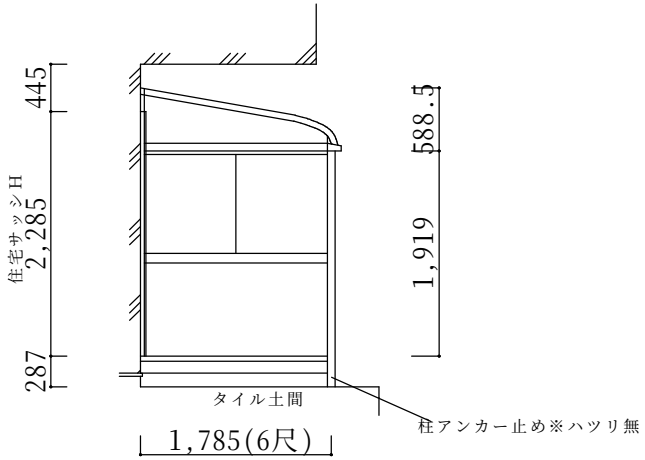

※仕様の確認をお願いします。本体色は必ずご確認願います。

サニージュＲ型600床納まり【LIXIL】
強度：一般地域用(積雪20㎝)
サイズ：間口2,730(1.5間)×出幅1,785(6尺)
屋根材：標準ポリカーボネート(クリアマット)
床材：デッキボード(グレー)
ガラス：透明5mm
オプション：網戸、吊下げ物干しＢ標準(2本入)

備考
・取付場所の高さの都合で屋根はＲ型となります。
・柱はアンカー止めとなります。
・躯体ビス止めとなります。性能保証付き住宅の場合は
　保証や施工上の問題がないかハウスメーカーへご確認下さい。
・住宅サッシ並みの気密、水密性はございません。台風、
　豪雨時にはサニージュ内に雨漏れしてくる可能性があります。
　ご了承ください。

本体色				
ホワイト	ブラック	ｵｰﾀﾑﾌﾞﾗｳﾝ	ｼｬｲﾝｸﾞﾚｰ	ブロンズ
			○	

	ご確認印	サンルーム.COM 〒010-0967 秋田市高陽幸町17-21　TEL0120-223-544	担当者	作成日	工事名称	A－01
				承認印	図面名称	縮尺