# 決　定　図

◆平面図

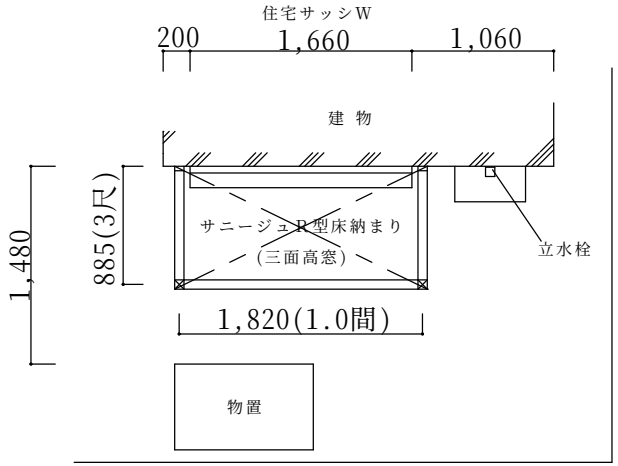


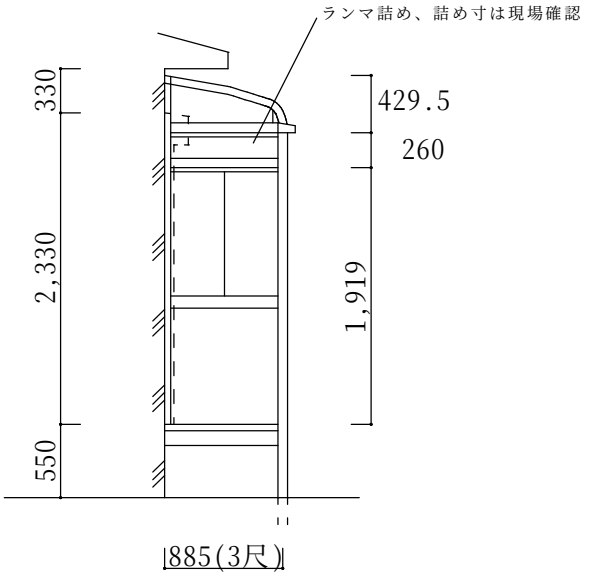


※仕様の確認をお願いします。本体色は必ずご確認願います。

サニージュR型600床納まりランマ付【LIXIL】
強度：一般地域用(積雪20㎝タイプ)
サイズ：間口1,820(1.0間)×出幅885(3尺)
屋根材：標準ポリカーボネート(クリアブルー)
床材：デッキボード(木目)
ガラス：透明5mm
オプション：網戸(三面全て)、吊下げ物干しA標準(2本入)
備考
・ランマ付となります。ランマ高さ切詰めあり。
・躯体ビス止めとなります。性能保証付住宅の場合は保証上の問題がないかハウスメーカーへご確認下さい。
・サニージュには居室並みの水密性、気密性はございません。台風や豪雨時にはサニージュ内に雨漏れしてくる可能性がございます。予めご了承ください。

| 本体色 | | | | |
|---|---|---|---|---|
| ホワイト | ブラック | ｵｰﾀﾑﾌﾞﾗｳﾝ | ｼｬｲﾝｸﾞﾚｰ | ブロンズ |
| | | ○ | | |

| | | | | | | |
|---|---|---|---|---|---|---|
| | ご確認印 | サンルーム.COM<br>〒010-0967 秋田市高陽幸町17-21 TEL0120-223-544 | 担当者 | 作成日 | 工事名称 | A－01 |
| | | | | 承認印 | 図面名称 | 縮尺 |