決　定　図

◆平面図

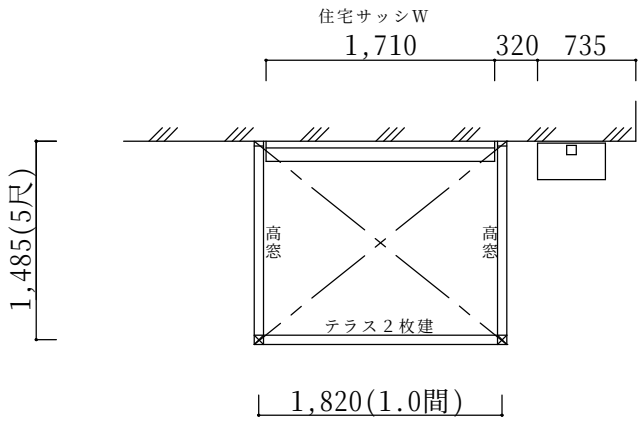

◆立面図

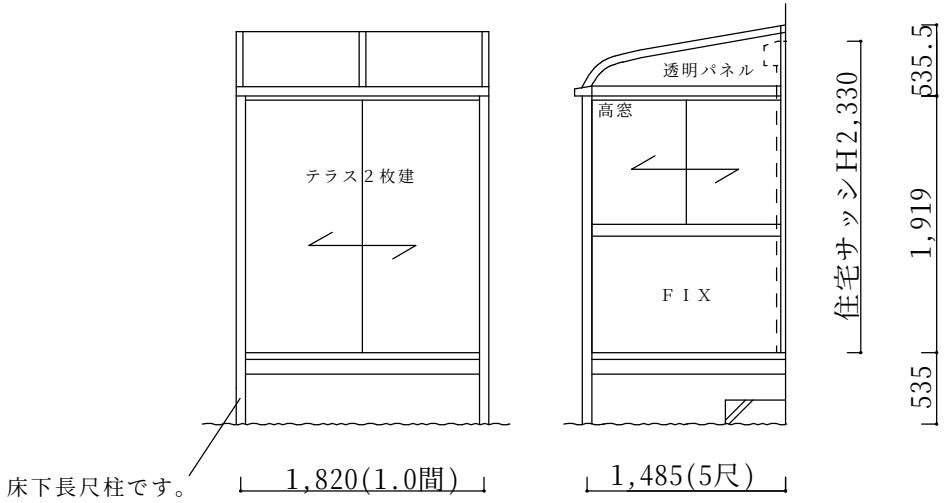

サニージュＲ型600床納まり【LIXIL】
強度：一般地域用(積雪20㎝タイプ)
サイズ：間口1,820(1.0間)×出幅1,485(5尺)
屋根材：標準ポリカ(クリアブラウン)
床材：デッキボード(木目)
ガラス：透明5mm
オプション：網戸、側面付物干し、物干し吊金具、カーテンレール

備考
・弊社提携店施工です。
・Ｒ型出幅5尺、ランマ無しで決定です。カーテンレール付きです。
・躯体ビス止めとなります。性能保証付住宅の場合は保証上、施工上の問題がないかハウスメーカーへご確認ください。
・本商品は住居並みの水密性、気密性はございません。台風や豪雨の際は雨水が侵入する場合があります。

本体アルミ色(フレーム色)					
ﾌﾞﾗｯｸ	ﾎﾜｲﾄ	ｼｬｲﾝｸﾞﾚｰ	ｵｰﾀﾑﾌﾞﾗｳﾝ	ﾌﾞﾛﾝｽﾞ	ﾅﾁｭﾗﾙｼﾙﾊﾞｰ
			○		

	ご確認印	サンルーム.COM 〒010-0967 秋田市高陽幸町17-21 TEL0120-223-544	担当者	作成日	工事名称	A－01
				承認印	図面名称	縮尺