決　定　図

◆平面図

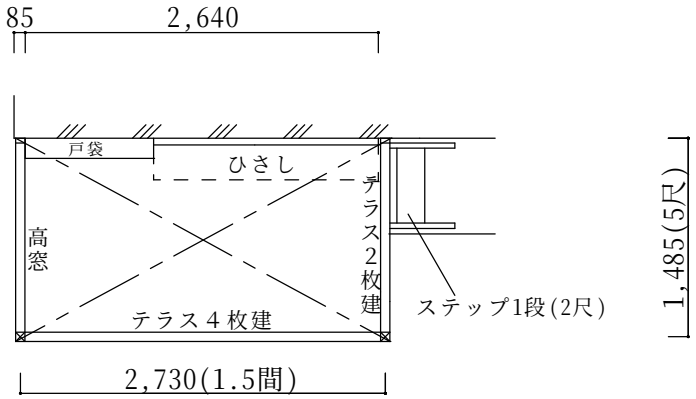

※既存フェンスの撤去処分あり

◆立面図

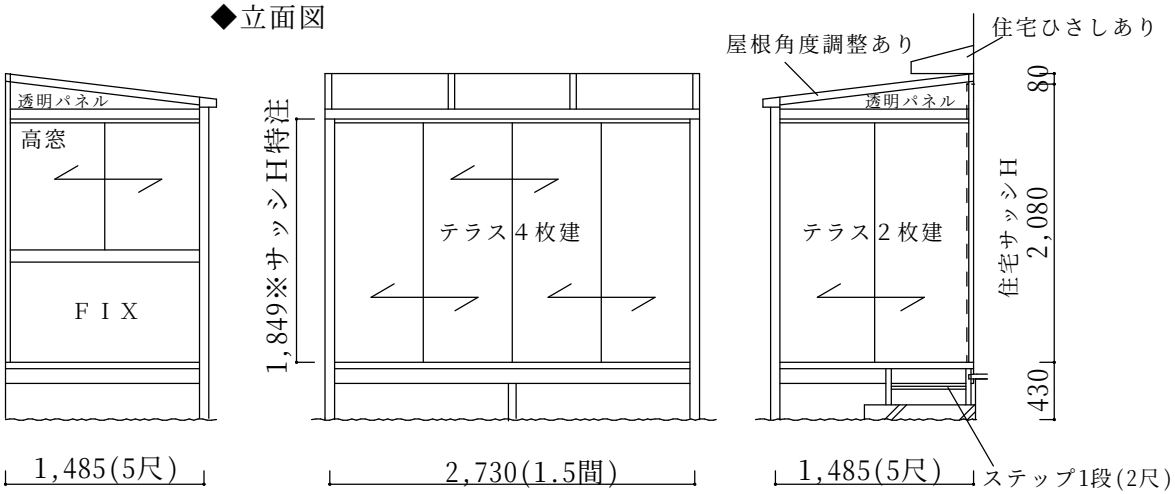

サニージュＦ型600床納まり【LIXIL】
強度：一般地域用(積雪20㎝タイプ)
サイズ：間口2,730(1.5間)×出幅1,485(5尺)
屋根材：熱線吸収ポリカーボネート(クリアマットＳ)
床材：人工木デッキ(クリエダークＡ)
ガラス：透明5mm
オプション：網戸、側面付物干し、物干し吊金具、ステップ1段(2尺)
　　スマート雨樋

備考
・室外機移設、植木の撤去処分は別途です。事前にお願いします。
・庇がある為、屋根角度の調整が必要です。テラスサッシと網戸は特注手配となります。
・既存物干し、フェンスの撤去処分あり。
・躯体ビス止めとなります。性能保証付住宅の場合は保証上、施工上の問題がないかハウスメーカーへご確認ください。
・本商品は住居並みの水密性、気密性はございません。台風や豪雨の際は雨水が侵入する場合があります。

本体アルミ色(フレーム色)

ﾌﾞﾗｯｸ	ﾎﾜｲﾄ	ｼｬｲﾝｸﾞﾚｰ	ｵｰﾀﾑﾌﾞﾗｳﾝ	ﾌﾞﾛﾝｽﾞ	ﾅﾁｭﾗﾙｼﾙﾊﾞｰ
		○			

	ご確認印	サンルーム.COM 〒010-0967 秋田市高陽幸町17-21　TEL0120-223-544	担当者	作成日	工事名称	A－01
				承認印	図面名称	縮尺