決　定　図

◆平面図

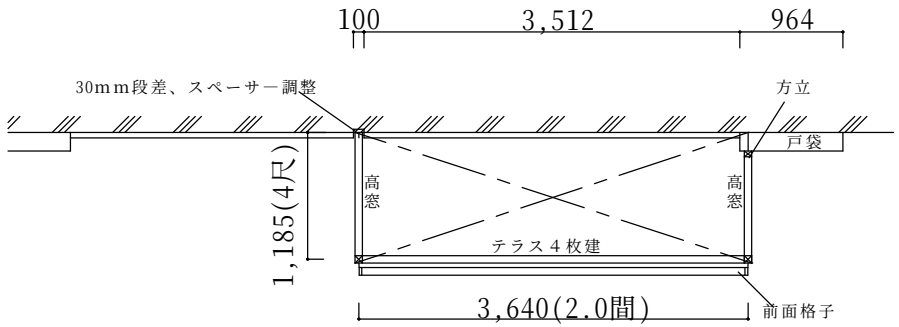

※仕様の確認をお願いします。本体色は必ずご確認願います。

サニージュＦ型600床納まり 長尺柱仕様【LIXIL】
強度：一般地域用(積雪20㎝タイプ)
サイズ：間口3,640(2.0間)×出幅1,185(4尺)
屋根材：熱線吸収アクアポリカーボネート(クリアＳ)
床材：デッキボードグレー　ガラス：透明5mm
オプション：側面付物干し、正面面格子、戸袋逃げ柱＋パネル
備考
・網戸は含まれておりません。高窓切詰めあり。
・残土処分は別途です。敷地置きです。
・床下が高い為、長尺柱仕様となります。
・躯体ビス止めとなります。性能保証付住宅の場合には保証上及び施工上の問題は無いかハウスメーカーへご確認ください。
・本商品は住居並みの水密性、気密性はございません。台風や豪雨の際は雨水が侵入する場合があります。

本体アルミ色(フレーム色)					
ﾌﾞﾗｯｸ	ﾎﾜｲﾄ	ｼｬｲﾝｸﾞﾚｰ	ｵｰﾀﾑﾌﾞﾗｳﾝ	ﾌﾞﾛﾝｽﾞ	ﾅﾁｭﾗﾙｼﾙﾊﾞｰ
			○		

◆立面図

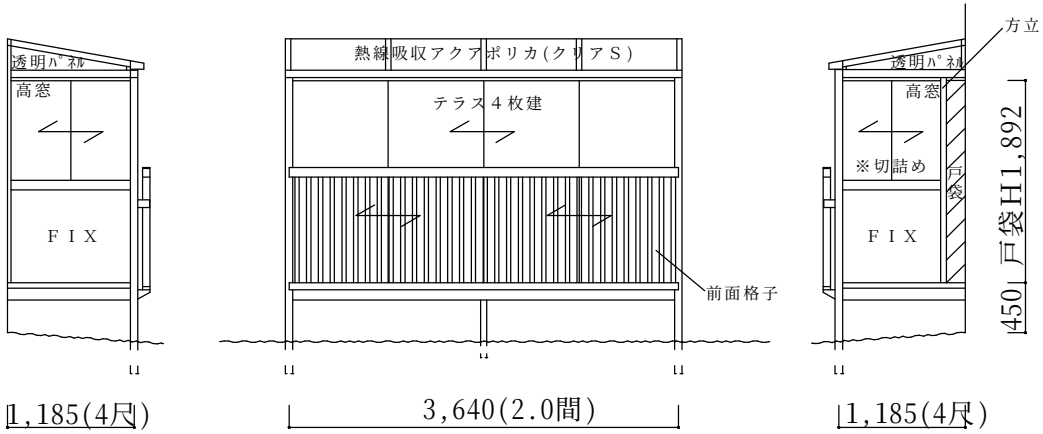

※床下が高い為、柱は長尺柱仕様となります。

	ご確認印	サンルーム.COM 〒010-0967 秋田市高陽幸町17-21　TEL0120-223-544	担当者	作成日	工事名称	A－01
				承認印	図面名称	縮尺